РОССИЙСКАЯ СБОРКА

MENNEKES®

Plugs for the world

AMAXX®

Комбинации розеток согласно ГОСТ Р МЭК 61439

Комбинации розеток для электроснабжения, промышленных сетей Ethernet и автоматизации.

"То, что нужно: всевозможные варианты для любых сфер применения."

MENNEKES®
Plugs for the world

Комбинации розеток AMAXX®

РОССИЙСКАЯ СБОРКА	4 - 5
AMAXX® - многогранность применения	6 - 7
Новый стандарт ГОСТ Р МЭК 61439	8 - 13
Размерный ряд	14 - 15
Электроснабжение	
Информация о продукции	16 - 29
AMAXX® Матрица быстрого подбора изделий	30 - 31
Комбинации розеток AMAXX®	
Настенный / внешний монтаж	
■ Стандартное исполнение из пластика AMAPLAST, IP 44	32 - 36
■ Стандартное исполнение из пластика AMAPLAST, IP 67	37 - 38
■ С высокой устойчивостью к химикалиям из AMELAN, IP 44 / IP 67	40 - 41
Подвесные комбинации НОВИНКА!	
■ Стандартное исполнение из пластика AMAPLAST, IP 44	42 - 43
Комбинации в переносном корпусе	
■ Стандартное исполнение из пластика AMAPLAST, IP 44	44
Комплектующие	45
Примеры использования	46 - 47
Промышленный Ethernet	
Информация о продукции	48 - 49
Пример организации промышленной сети	50 - 55
Варианты применения	56 - 57
Компактные сетевые распределители и комбинации розеток AMAXX®	58 - 59
Пустые корпуса Серех	60 - 61
Коммуникационные модули	62 - 63
Комплектующие	64 - 65
Примеры использования	66 - 67
Автоматизация	
Информация о продукции	68 - 73
Примеры использования	74 - 75

Российская сборка

Серия AMAXX - это низковольтные комплектные распределительные устройства, сочетающие в себе промышленные розетки разных номиналов и аппараты защиты.

Продукцию для Вас мы собираем в России!

Российская сборка.
В ноябре 2015 года в Санкт-Петербурге на базе совместного предприятия ООО «ХЕНЗЕЛЬ+МЕННЕКЕС Электро» запущена линия по сборке распределительных устройств с комбинацией розеток серии AMAXX®. Сборка AMAXX® осуществляется на специальном стендовом оборудовании, привезенном для этих целей из Германии. Технологический комплекс позволяет выполнять все необходимые работы, связанные со сборкой комбинационных модулей AMAXX® как по механической части, так и в части электрической коммутации. Также с помощью стенда проводятся электрические замеры и проверки, необходимые для подтверждения правильности выполненной сборки. На данный момент в России собирается более 20 типов стандартных изделий, что позволяет существенно сократить сроки поставки до конечного заказчика.
В дальнейшем выпускаемая номенклатура будет расширена. Все изделия выпускаются из оригинальных компонентов, поставляемых из Германии. В качестве защитных коммутационных аппаратов мы используем оборудование производства Siemens.
Все наши специалисты прошли обучение и стажировку на производстве в Германии и

обладают всеми необходимыми навыками, что позволяет собирать изделия с высоким качеством в кратчайшие сроки. Локальное производство позволяет не только сократить срок поставки, но и полностью соответствовать Российским и Международным стандартам.

Большой и постоянно пополняемый запас комплектующих на складе позволяет производить необходимое количество изделий в кратчайшие сроки. Российская сборка распределительных устройств AMAXX® позволила сократить их срок поставки с 4-6 недель до нескольких дней.

Выпускаемые изделия соответствуют новому стандарту по ГОСТ Р МЭК 61439-4 «Распределительные устройства для строительных площадок». Типичные сферы применения данных устройств серии AMAXX®: строительные площадки, промышленные предприятия, производственные цеха, спортивные сооружения, предприятия ТЭК, складские комплексы, предприятия АПК, портовые сооружения, аэропорты, метрополитены и тоннели, и многие другие сферы применения, где требуется надежное и безопасное электроснабжение.
Весь спектр продукции соответствует действующим требованиям нормы ЕАС.

Хорош во всем!

Наша работа не заканчивается с выпуском нового изделия. Только постоянное развитие гарантирует получение оптимального продукта. Это как нельзя лучше характеризует комбинации розеток AMAXX®. Добившись успеха на рынке электроснабжения, мы не остановились на достигнутом и разработали программу решений для сетей Ethernet и автоматизации. Рады предложить Вам системные решения, включающие сетевые компоненты и элементы автоматизации.
Все в рамках одной программы: AMAXX® в привлекательном, неповторимом дизайне и разнообразных вариантах исполнения для большинства областей применения.

Комбинация AMAXX® с пятью сегментами – это верхняя граница нашего ассортимента. Крупноформатные комбинации обладают всеми известными преимуществами линейки AMAXX®.

НОВИНКА! Подвесные комбинации розеток MENNEKES гармонично дополняют все разнообразие исполнений AMAXX®. Корпуса укомплектованы розеткам и защитными устройствами с двух сторон. К каждой комбинации прилагается комплект цепей.

Видео: Разнообразие вариантов

AMAXX® s – оптимальное решение для монтажа в условиях ограниченного пространства. Помимо монтажа тыльной стенкой к поверхности, дополнительные элементы позволяют крепить эту комбинацию правой или левой стороной. Комбинация может быть оснащена поворотным на 90 градусов модулем, который обеспечит еще большее удобство при работе.

Замыкает продуктовую линейку самая маленькая комбинация AMAXX®, состоящая из одного сегмента. Может иметь IP 44 или IP 67 исполнение. В корпус могут быть установлены 3,4,5-ти полюсные CEE розетки на токи от 16A до 23A, розетки Schuko, а также розетка с механической блокировкой DUO.

Промышленный Ethernet:

- Классы защиты IP 44 и IP 67.
- Физическое разделение сетевого и электрического отсеков.
- Комплексное решение вместо отдельных устройств.
- Безопасность и соответствие промышленным условиям.

Автоматизация:

- Классы защиты IP 44 и IP 67.
- Корпуса подготовлены для установки небольших контроллеров (ПЛК), приводов, УЗО, реле, компонентов KNX / EIB, пневматических систем управления или других электронных устройств.

Новый стандарт ГОСТ Р МЭК 61439 для низковольтных комплектных устройств распределения и управления (НКУ)

Новый стандарт ГОСТ Р МЭК 61439, пришедший на смену стандарту ГОСТ Р 51321 (МЭК 60439), регламентирует конструктивное исполнение и испытание низковольтных комплектных устройств распределения и управления (НКУ). Новый стандарт содержит предписания о распределении электроэнергии на промышленных объектах, бытовых электроустановках и строительных площадках.

В будущем для каждого типа НКУ будут действовать два основных стандарта:

- общий стандарт ГОСТ Р МЭК 61439-1 ("Часть 1"), на который ссылаются специализированные стандарты;
- соответствующие части 2 - 7 стандарта о сборке НКУ, описывающие особенности применения.

Требования к комбинациям розеток, классифицируемым как комплектные устройства распределения и управления, изменились. Были пересмотрены положения, касающиеся монтажа и испытаний.

Что изменилось с новым стандартом для распределительных устройств ГОСТ Р МЭК 61439 и какие преимущества получают клиенты MENNEKES?

- **Безопасность оборудования:**
  Все НКУ должны проходить испытания в соответствии с ГОСТ Р МЭК 61439. Одним из нововведений является обязательная проверка правильности проектирования. Она заменяет существующее типовое испытание. Комбинации розеток MENNEKES дополнительно подвергаются стандартизированному поштучному испытанию. Каждая выходная цепь проверяется нагрузкой соответствующим номинальным током.

  Ваше преимущество: гарантия высокой степени безопасности.

- **Типизированная техническая документация:**
  Паспортная табличка содержит обязательные для предоставления данные, например, номинальный коэффициент одновременности RDF.

  Ваше преимущество: основные технические сведения об изделиях MENNEKES легко найти на заводской табличке.

- **Четко сформулированные входные данные**
  При оформлении запроса на индивидульное техническое решение потребитель предоставляет понятную и четкую спецификацию (напр., место установки, окружающая температура и т. д.).

  Ваше преимущество: индивидуальное решение от MENNEKES, полностью соответствующее Вашим потребностям и условиям применения.

- **Разграниченение:**
  Оригинальный производитель – производитель НКУ
  В случае изменения изделия на месте эксплуатации соответствующее предприятие считается производителем НКУ. Этот производитель должен повторно выполнить испытания и составить документацию.

  Ваше преимущество: компания MENNEKES является одновременно оригинальным производителем компонентов и сборщиком НКУ, проводя полный внутренний монтаж, поэтому несет ответственность за поставляемую продукцию.

Пример паспортной таблички

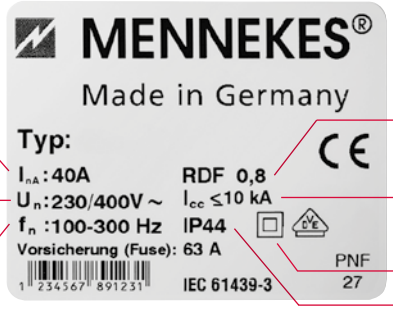

I_{nA} Номинальный ток НКУ

U_n Номинальное напряжение

f_n Номинальная частота

RDF Номинальный коэффициент одновременности

I_{cc} Номинальный условный ток короткого замыкания

Категория защиты

IP Класс защиты

Сведения о стандарте МЭК 61439

В 2012 году с завершением реструктуризации и пересмотра требований техники безопасности в отношении низковольтных систем распределения и управления был издан стандарт ГОСТ Р МЭК 61439 -1. Ранее действовавший стандарт ГОСТ Р 51321 (МЭК 60439-1) был заменен на ГОСТ Р 61439-1 и потерял актуальность с ноября 2014 г. Для всех установок, вводимых в эксплуатацию после этой даты, проектирование и составление документации должны осуществляться в соответствии с ГОСТ Р МЭК 61439-1 и его частями. Целью введения данного стандарта является упорядочение предписаний и требований, предъявляемых к сборке НКУ для унификации правил и испытаний, а также отказа от необходимости использования прочих стандартов. Этот основополагающий стандарт объединил в себе все требования к НКУ, включая такие аспекты как проверка нагревания, изоляционные свойства и т. д.

Теперь для каждого типа НКУ будут действовать два основных стандарта:

- базовый стандарт, на который как на "Часть 1" приводятся ссылки в специализированных стандартах;
- соответствующие части 2 - 7 стандарта для НКУ, описывающие особенности применения.

Структура нового стандарта ГОСТ Р МЭК 61439 включает в себя следующие части:

Новый ГОСТ Р МЭК ...	Замена для МЭК...
61439-1: Общие требования	60439-1
61439-2: Силовые комплектные устройства распределения и управления	60439-1
61439-3: Устройства для эксплуатации неквалифицированным персоналом	60439-3
61439-4: Комплектные устройства для строительных площадок	60439-4
61439-5: Устройства, предназначенные для наружной установки в общедоступных местах	60439-5
61439-6: Системы магистральных шинопроводов	60439-2
61439-7: Комплектные устройства специального применения, например, на море, участках для лагеря, рыночных площадях, станциях зарядки электрических транспортных средств	60439-7

Обзор требований данного стандарта, являющихся предметом согласования между производителем НКУ и пользователем, приведен на последующих страницах. Такая подборка упрощает предоставление информации о базовых условиях и формулировку пользователем дополнительных определений.

Подтверждение конструкции вместо TSK и PTSK
Ранее действовавшие обозначения прошедших типовое испытание (TSK) и частично прошедших типовое испытание (PTSK) устройств, а также типовое испытание для подтверждения соблюдения требований МЭК 60439 отменены. Вместо них введено подтверждение конструкции.

Новый стандарт для низковольтных комплектных ГОСТ Р МЭК 61439

В дополнение к подтверждению конструкции должна быть проведена индивидуальная проверка, подтверждающая соответствие конструкции стандарту, исключение ошибок материалов и соблюдение правил техники безопасности в электротехнике.

Определения "Оригинальный производитель" и "Производитель НКУ"

Оригинальный производитель
Организация / компания, создавшая исходную конструкцию и выполнившая испытания в соответствии со стандартом.

Производитель НКУ
Организация, комплектующая устройство и собирающая его в работоспособный узел. Производитель несет ответственность за индивидуальную проверку и, таким образом, за изделие (оценка соответствия).

Ситуация с продукцией MENNEKES:
Для готовых к подключению устройств компания MENNEKES является одновременно производителем НКУ и исходным производителем. Мы проводим необходимые испытания и несем ответственность за изделие. Мы не можем объявить частично собранные устройства соответствующими стандарту. В этом случае "организация - завершающая изготовление изделия" становится производителем и должна подтвердить соответствие. Все необходимые сведения должны быть переданы в эту организацию, чтобы на финальном этапе устройство прошло процедуру оценки соответствия.

Нагрев
Верхнее предельное значение температуры окружающей среды составляет +40 °C. При этом средняя температура окружающей среды в течение 24 часов не должна превышать +35 °C.

Проверка нагрева может быть выполнена различными методами. Это может быть проверка НКУ или подтверждение на основании известного эталонного теста, а также экспертиза, напр. в соответствии с действующими правилами конструирования. Неважно, какой выбирают метод для определения нагрева и, тем самым, максимальной токовой нагрузки устройства, – в любом случае должно обеспечиваться соблюдение предельных значений температуры.

Комплектные устройства распределения и управления и их цепи должны быть в состоянии выдерживать их расчетные токи при заданных условиях. Учитываются расчетные значения компонентов, их соответствие и случаи применения, причем предельные значения согласно ГОСТ Р МЭК 61439-1 Таб. 6, Часть 1, не должны превышаться.
Предельные температуры в таблице 6 относятся к средней температуре окружающей среды +35 °C.

▶ Должны учитываться предельные температуры встроенного оборудования!

Нагрев – замена деталей
Устройство/компонент разрешается заменять аналогичным устройством этой же конструкции иной серии, нежели использовалась при проверке, если мощность потерь и, тем самым, нагрев соединений меньше или равны заменяемому устройству.

Воздействие номинальным током на самую крупную электрическую цепь и на все выходные цепи по отдельности
Согласно ГОСТ Р МЭК 61439 требуется, чтобы все электрические цепи по отдельности были в состоянии проводить свой расчетный ток, не превышая предельных значений температуры. При добавлении электрических цепей можно воспользоваться номинальным коэффициентом одновременности.
Номинальные значения I_{nA}, I_{nc}, RDF

■ **Стандартизированное определение I_{nA}**
Номинальный ток комплектного устройства распределения и управления I_{nA} – это суммарный ток, который токоведущая шина в состоянии распределять в соответствующей конструкции комплектного устройства, не превышая предельные значения температуры согласно ГОСТ Р МЭК 61439-1, раздел 9.2!

Ток I_{nA} предельный ток, который может распределять НКУ по своим выходным цепям при продолжительности включения (ПВ) 100%.

■ **Стандартизированное определение I_{nc}**
Номинальный ток цепи – это значение тока, которое эта электрическая цепь в состоянии выдерживать при обычных условиях индивидуальной эксплуатации. Ток должен проводиться по цепи, и при этом перегрев деталей и компонентов не должен выходить за предельные значения, указанные в ГОСТ Р МЭК 61439-1, раздел 9.2.

устройств распределения и управления

■ **Стандартизированное определение номинального коэффициента одновременности (Нко) RDF**

RDF – это указанное процентное значение расчетного тока, под воздействием которого могут длительно и одновременно находиться (отдельные) выходные цепи I_{nc} комплектного устройства распределения и управления с учетом их тепловых взаимодействий. При этом не должно превышаться значение I_{nA}.

Таблица 101 из ГОСТ Р МЭК 61439-3 Значения принятой нагрузки

Кол-во электрических цепей	Принятый коэффициент одновременности
2 и 3	0,8
4 и 5	0,7
6 - 9 (включительно)	0,6
10 (и более)	0,5

Таблица содержит ориентировочные значения, в спорных случаях всегда действуют данные производителя.

Стандартные значения MENNEKES согласно таблице С стандарта ГОСТ Р МЭК 61439

Нижеследующие данные представляют собой установленные стандартные значения для каталожных комплектных устройств MENNEKES. В случае отклонений от этого стандарта и при специальном проектировании должны быть предварительно выполнены согласования между пользователем и производителем. Эти договоренности должны быть согласованы между Mennekes и пользователем/заказчиком в фазе подготовки предложения (перед производством и продажей).
Нижеследующая таблица – это "шаблон", подходящий прибл. к 98% изделий Mennekes. Эти данные не охватывают специальные проекты, в которых пользователь перед началом проектирования должен предоставить соответствующие сведения. В таких особых случаях по-прежнему необходимо анализировать дополнительные данные с помощью указанных стандартов и их подразделов (см. раздел 7.2 в Части -1).

Характеристика	Стандартное значение	Нормативная опция	Стандарт MENNEKES
Система по типу заземления	Исполнение в соответствии с местными требованиями	TT / TN / IT	TN
Номинальное напряжение	В соответствии с местными условиями монтажа	Макс. 1000 В AC или 1500 В DC	400 В AC
Переходные перенапряжения	Определяется электрической системой	Категория перенапряжения I / II / III / IV	Кат. III / силовые разъемы кат. II
Временные перенапряжения	Мин. номинальное напряжение + 1200 В	См. значения в таблицах 8 + 9 или 10	1890 В (AC)
Расчетная частота	В соответствии с условиями монтажа	DC / 50 Гц / 60 Гц	50 Гц
Устойчивость к токам короткого замыкания	Определяется системой	N + PE, макс 60% фазных значений	I_{cc} макс. ≤ 10 кА
SCPD в линии ввода	В соответствии с условиями монтажа	Да / нет	Нет
Координирование устройств защиты от короткого замыкания внутри НКУ или вне его	В соответствии с условиями монтажа	Имеется / смонтировать / встроить	В зависимости от изделия

Новый стандарт для низковольтных комплектных ГОСТ Р МЭК 61439

Характеристика	Стандартное значение	Нормативная опция	Стандарт MENNEKES
Сведения о нагрузках, которые могут привести к короткому замыканию	Нагрузки, приводящие к короткому замыканию, недопустимы	Нет	Нет
Вид защиты от поражения электрическим током – основная изоляция	Основная защита	Соблюдать местные требования	Основная защита
Вид защиты от поражения электрическим током – защита от повреждения	Защита при непрямом контакте / соблюдать местные требования	Автомат. отключение / защитное разделение / защитная изоляция	В зависимости от изделия
Место размещения	Исполнение производителя	Внутреннее помещение / открытый воздух	В зависимости от изделия
Класс защиты	Во внутр. помещении мин. IP 2x / На открытом воздухе мин. IP 23	IP xx (A-D)	IP 44
Защита от механических воздействий		При необх. указывается код IK (IEC 62208)	Информация по запросу
Устойчивость к УФ-излучению		Требуется для оболочки при наружном размещении	Информация по запросу
Коррозионная стойкость	Для внутреннего и наружного размещения	Нет	Стандартные значения! Отклонения см. на изделии
Предельные значения температуры окружающей среды	Помещение: мин. -5 °C Открытый воздух: мин. -25 °C Верхний предел (для обоих случаев): +40 °C Макс. среднее значение (24 ч): +35 °C	Открытый воздух: 100% при макс. +25 °C Помещение: 50% при +40 °C	Стандартные значения! Отклонения см. на изделии
Степень загрязнения	Промышленное окружение 3	1, 2, 3, 4	3
Высота	≤ 2000 м	Учитывать коэффициенты	≤ 2000 м
Окружающая среда по ЭМС	A или B	A / B	B
Особые условия эксплуатации (вибрация, взрывоопасная зона, мощные магнитные поля или загрязнение)	Без особых условий эксплуатации	Нет	Не определено!
Внешняя конструкция	Согласно данным производителя	Открытая / закрытая / напольная / монтаж в стене и на стене / пульт	Закрытая
Мобильность	Согласно данным производителя	Да / нет	В зависимости от изделия
Размеры и масса	Согласно данным производителя	Нет	В зависимости от изделия
Тип внешних проводников	Кабель	Кабель / магистральный шинопровод	Кабель

устройств распределения и управления

Характеристика	Стандартное значение	Нормативная опция	Стандарт MENNEKES
Материал внешних проводников	Медь	Медь / алюминий	Медь
Сечения внешних проводников PE, N и PEN	Как предписано стандартом	Нет	Нет
Особые требования к обозначению соединений	Согласно данным производителя	Нет	Исполнение производителя
Требования к хранению и транспортировке (вид транспортировки, отличающиеся условия окружающей среды, макс. размеры, требования к упаковке)	Стандарт производителя	Нет	Информация по запросу
Возможности управления (доступ, права задействования, разъединение)	Хорошая доступность	Уполномоченные лица, неспециалисты и т. д.	В зависимости от изделия
Требования к обеспечению доступа для эксплуатации, проверки, техобслуживания или дооснащения	Проверка, замена деталей, дооснащение, техобслуживание и т. д. только специалистами (требование)	Нет	Проверка, замена, дооснащение, техобслуживание и т. д. только специалистами (требование)
Разделение выходных электрических цепей	Согласно данным производителя	Одиночное / групповое / все	В зависимости от изделия
Вид внутреннего деления	Согласно данным производителя	Форма 1, 2, 3, 4	Нет
Номинальный ток НКУ	Стандарт производителя; в соответствии с применением	Нет	В зависимости от изделия
Номинальный ток цепи (I_{nC})	Стандарт производителя; в соответствии с применением	Нет	В зависимости от изделия
Номинальный коэффициент одновременности (RDF)	ТРЕБОВАНИЯ СТАНДАРТА	RDF для электрических цепей / RDF для всего НКУ	В зависимости от изделия
Соотношение сечений фазных проводников и нулевого проводника (N)	Ø ≤ 16 мм² = 100% Ø > 16 мм² = 50% (мин. 16 мм²)	Для токов в N до 50% фазных проводников, иначе требуется особое согласование!	Фазный проводник = сечение нулевого проводника

Размерный ряд

AMAXX® с 1 сегментом

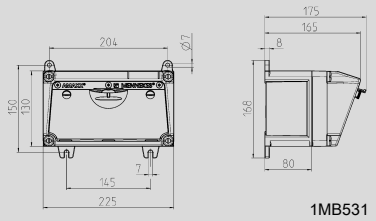

1MB531

AMAXX® с 3 сегментами

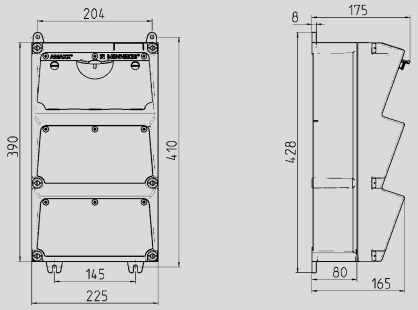

1MB522

AMAXX® с 2 сегментами

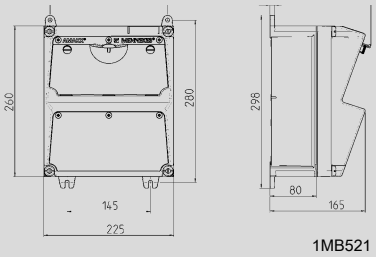

1MB521

Глубина корпусов AMAXX® с 1, 2 или 3 сегментами при различной комплектации.

Розетки Глубина	Класс защиты	
SCHUKO® 16 A, 230 В	IP 44	175 мм
	IP 67	194 мм
CEE 16 A, 3 п, 230 В	IP 44	204 мм
	IP 67	205 мм
CEE 16 A, 5 п, 400 В	IP 44	209 мм
	IP 67	213 мм
CEE 32 A, 5 п, 400 В	IP 44	221 мм
	IP 67	227 мм
CEE 63 A, 5 п, 400 В	IP 44	248 мм
	IP 67	248 мм

Кабельные вводы:
закрытые, выбиваемые

1-сегм. корпус 130 мм x 225 мм:
по 2 x M 25 вверху и внизу

2-сегм. корпус 260 мм x 225 мм:
по 2 x M 32 вверху и внизу

3-сегм. корпус 390 мм x 225 мм:
по 2 x M 40 вверху и внизу

Также у всех:
по 2 x M 20 вверху и внизу для выбивания.

AMAXX® с 4 сегментами

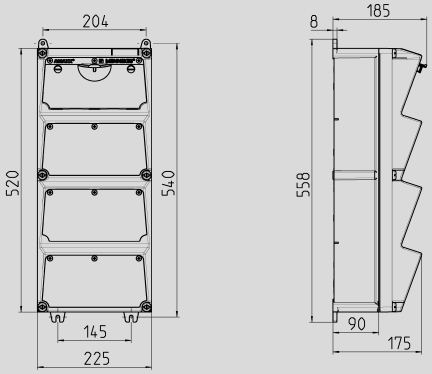

1MB523

AMAXX® с 5 сегментами

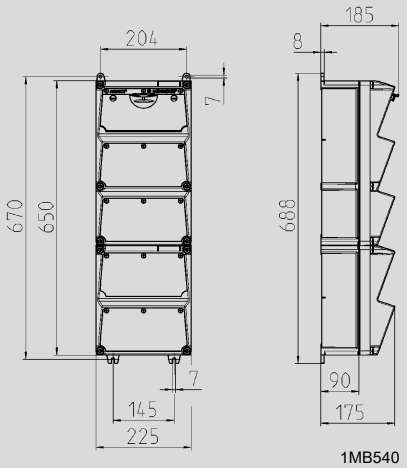

1MB540

Глубина корпусов AMAXX® с 4 или 5 сегментами при различной комплектации.

Розетки Глубина	Класс защиты	
SCHUKO® 16 A, 230 В	IP 44	186 мм
	IP 67	208 мм
CEE 16 A, 3 п, 230 В	IP 44	216 мм
	IP 67	220 мм
CEE 16 A, 5 п , 400 В	IP 44	222 мм
	IP 67	226 мм
CEE 32 A, 5 п, 400 В	IP 44	231 мм
	IP 67	236 мм
CEE 63 A, 5 п, 400 В	IP 44	260 мм
	IP 67	260 мм

Кабельные вводы:
закрытые, выбиваемые

4-сегм. корпус 520 мм x 225 мм:
5-сегм. корпус 650 мм x 225 мм:
по 2 x M 40 вверху и внизу

Также у обоих:
по 2 x M 20 вверху и внизу для выбивания.

Предохранители:
Если не указано иное, то поставка осуществляется без предохранителей.

AMAXX® s (5 сегментов)

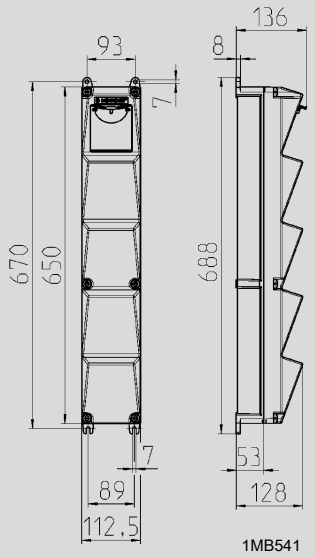

Глубина корпусов AMAXX® s с 5 сегментами при различной комплектации.

Розетки Глубина	Класс защиты	
SCHUKO® 16 A , 230 В	IP 44	140 мм
	IP 67	157 мм
CEE 16 A, 3 п, 230 В	IP 44	170 мм
	IP 67	169 мм
CEE 16 A, 5 п, 400 В	IP 44	172 мм
	IP 67	174 мм
CEE 32 A, 5 п, 400 В	IP 44	182 мм
	IP 67	188 мм

Кабельные вводы:
закрытые, выбиваемые.

AMAXX® s 650 мм x 112,5 мм: 1 x M 25 вверху и 1 x M 25 внизу или 1 x M 32 вверху и 1x M 32 внизу

Также:
1 x M 20 вверху/внизу для выбивания

AMAXX® в подвесном исполнении

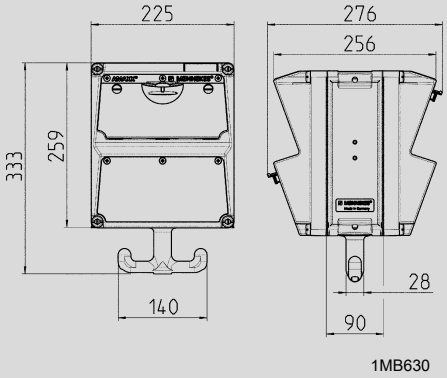

Глубина подвесных корпусов AMAXX® при одинаковой двусторонней комплектации.

Розетки	Класс защиты	Глубина
SCHUKO® 16 A, 230 В	IP 44	282 мм
	IP 67	326 мм
CEE 16 A, 3 п, 230 В	IP 44	342 мм
	IP 67	350 мм
CEE 16 A, 5 п, 400 В	IP 44	354 мм
	IP 67	362 мм
CEE 32 A, 5 п, 400 В	IP 44	372 мм
	IP 67	382 мм

"Если мне нужно решение "под ключ", я использую комбинации розеток AMAXX"

Именно то, что нужно, на все случаи жизни.

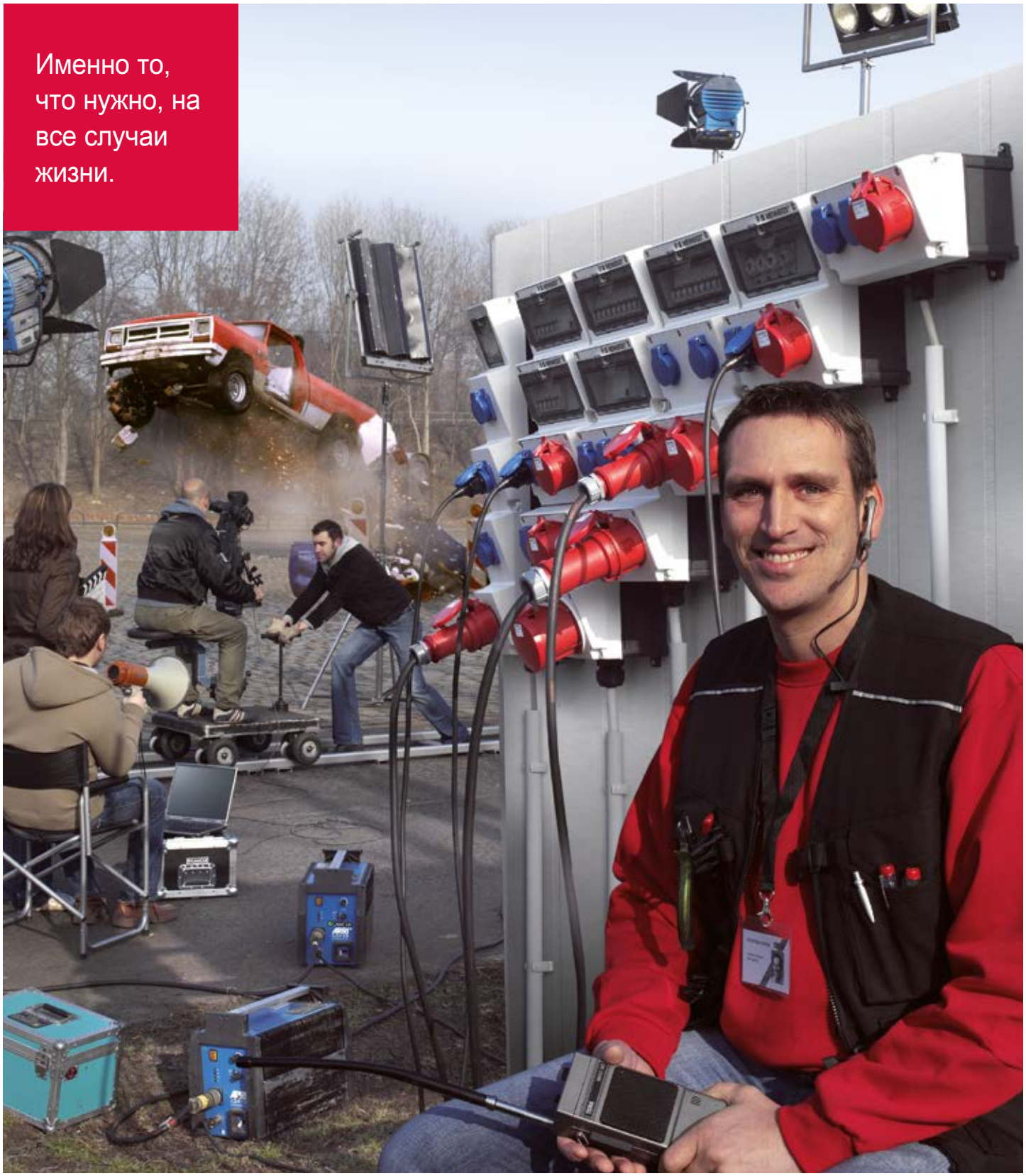

Практичность

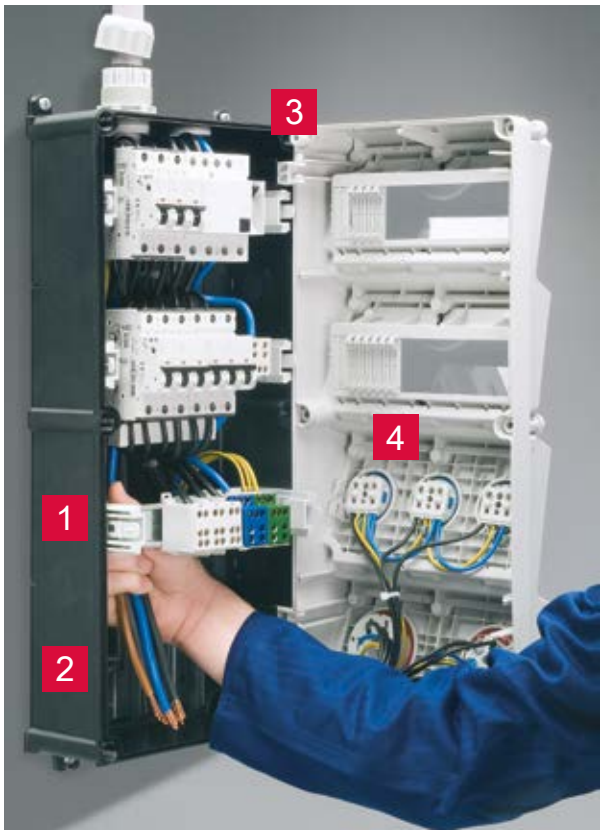

1 **Выдвижные DIN-рейки.**
Благодаря выдвижным DIN-рейкам и большому пространству внутри, ввод и подключение толстых кабелей существенно облегчены.

2 **Монтаж силами одного специалиста.**
Удобное внешнее крепление позволяет сократить время монтажа.

3 **Передняя крышка на шарнирных петлях.**
Крышка снабжена шарнирными петлями и открывается вбок, что облегчает работы по подключению.

4 **Готовность к эксплуатации.**
Все комбинации полностью готовы к эксплуатации и проверены на предмет качества и электрической безопасности.

Качество MENNEKES: проверенное и сертифицированное.
Как и все остальные комплектные устройства MENNEKES, изделия AMAXX® проходят строгий контроль качества MENNEKES. Каждая комбинация розеток AMAXX® перед поставкой тщательнейшим образом проверяется и сертифицируется.

- Наклонное исполнение панелей с розетками, в том числе и с розетками SCHUKO®.

- Обе руки свободны благодаря открывающемуся вниз смотровому окну.

- Очень быстрое открытие и закрытие корпуса благодаря невыпадающим винтам крышки с двойной резьбой.

- Окно можно запереть навесным замком. Возможно опломбирование корпуса.

"С подвесными комбинациями розеток AMAXX энергия доступна именно там, где она необходима."

Компактность

Подвесные комбинации розеток MENNEKES гармонично дополняют продуктовую линейку семейства AMAXX® и предоставляют еще больше возможностей для монтажа на рабочем месте в промышленности, производстве и сфере ремесленных услуг. Эти устройства используются в тех случаях, когда монтаж на стенах или стойках невозможен или нежелателен. Корпуса с двух сторон комплектуются розетками и защитными устройствами.

Подвесные петли цепей интегрированы в корпус. Углубления под ними позволяют воде безпрепятственно стекать вниз.

К каждой комбинации прилагается комплект цепей.

Комбинации предлагаются в различных исполнениях и при необходимости могут быть оснащены пневматическим соединением.

Удобная рукоятка с нижней стороны облегчает подключение и извлечение вилок.

"AMAXX s позволяет эффективно работать даже в самых стесненных условиях."

Максимум комфорта при минимуме места.

Компактное чудо

AMAXX® s – комбинация розеток для мест с ограниченной монтажной шириной и глубиной. AMAXX® s является оптимальным решением для стесненных условий применения. Помимо стандартного монтажа задней стороной есть опциональный крепежный комплект, который позволяет крепить эту комбинацию правой или левой стороной. Также можно заказать поворачиваемое на 90 градусов вправо или влево крепление, которое обеспечит еще большее удобство при работе.

Комфортная работа:
Рама с возможностью поворота вправо и влево на 90 градусов и четко ощущаемыми положениями фиксации.

Области использования:
В стесненных условиях, например в нишах, двутавровых профилях и т. д.

Гибкость использования:
С предлагаемым крепежным комплектом комбинацию AMAXX® s можно монтировать как правой, так и левой стороной.

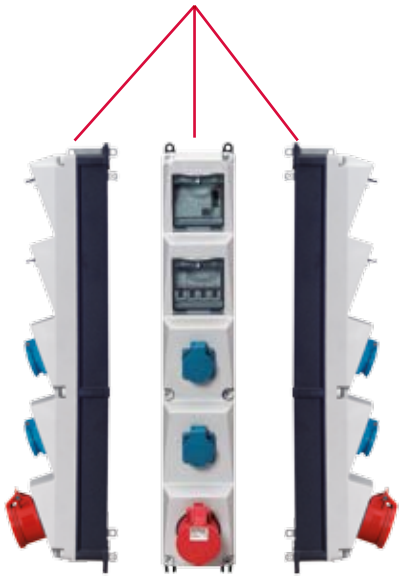

"С AMAXX DUO я получил безопасный многолинейный распределитель с механической блокировкой."

Высочайшая гибкость
Для любого применения.

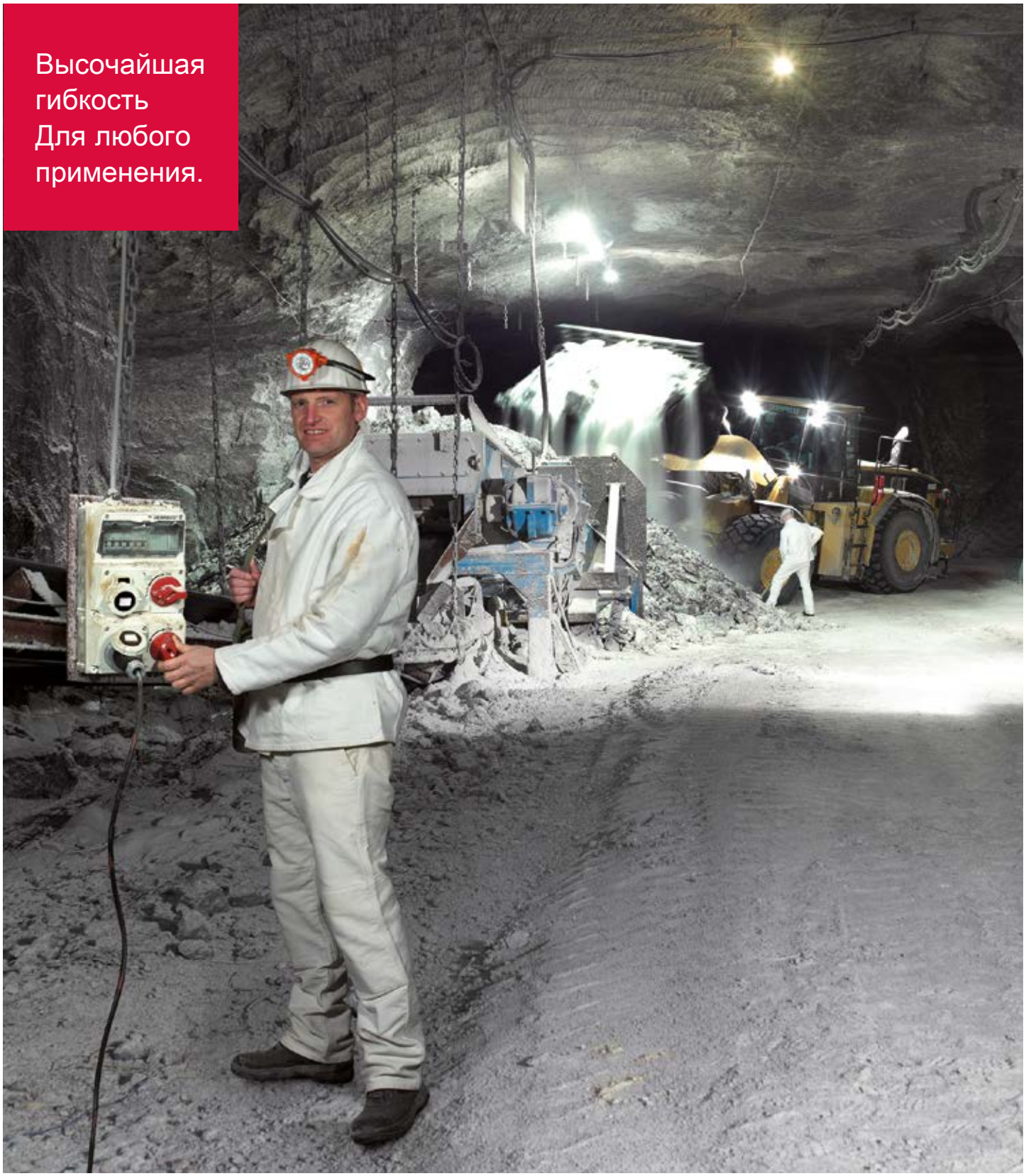

Механическая блокировка DUO

Исполнение DUO – это версия комбинации AMAXX® с механической блокировкой: розетка снабжена выключателем напряжения, который, при отсутствии вилки в розетке механически заблокирован, и разблокируется только после того, как будет вставлена вилка. При повороте выключателя розетка запитывается напряжением, а вилка механически блокируется в розетке. Для извлечения вилки сначала необходимо обесточить розетку с помощью выключателя.
Даже самая маленькая комбинация AMAXX® с одним сегментом и размерами лишь 225 x 130 мм предлагается с блокируемыми розетками DUO. Более крупные корпуса AMAXX® можно заказать в качестве многолинейных распределителей DUO, повышающих безопасность эксплуатации – и все это в одном корпусе.

- Классы защиты IP 44 и IP 67.
- 16 - 63 A, 3, 4, 5-полюсные.
- Элементы защиты: УЗО, линейные защитные автоматы и предохранители Neozed.
- Неповторимый дизайн AMAXX® с 1 - 5 сегментами.
- Также согласно стандарту для контейнеров 32 A, 4-полюсные, 400 - 440 В, 3 ч в качестве многолинейных распределителей с разъемами для мониторинга или без них.

"На AMAXX из материала АМЕЛАН я могу положиться даже при работе в агрессивной среде."

Надежная защита

AMELAN – это пластик, используемый компанией MENNEKES для применения в особо агрессивных средах. AMELAN обладает повышенной устойчивостью к таким химикалиям, как различные виды топлива, разбавленные кислоты и щелочи, большинство водяных растворов солей, а также к моющим средствам, пищевые продуктам, и алифатическим углеводородам.
Все комбинации розеток AMAXX® из AMELAN в стандартном исполнении комплектуются жаропрочными контактодержателями и никелированными контактами и обладают великолепными механическими, тепловыми и электрическими характеристиками.

Они могут применяться во всех областях, где на материал воздействуют агрессивные среды: в горнодобывающей и химической промышленностях, на предприятиях пищевой промышленности с интенсивными процессами чистки, в животноводстве и на нефтеперерабатывающих заводах. Комбинации розеток AMAXX® из AMELAN с классами защиты IP 44 и IP 67 предлагаются в разнообразных стандартных комплектациях.

AMELAN устойчив к следующем веществам:

- морская вода
- моющие средства
- пищевые жиры
- водяной мыльный раствор
- натриевая щелочь
- моторные масла
- молоко
- раствор едкого калия
- фруктовые соки
- дизельное масло
- бензин
- водный раствор аммиака

"Я полагаюсь на безопасность переносных комбинаций AMAXX mobile."

Мобилен и безопасен в любом месте.

Мобильность

AMAXX® mobile. Для всех, кто нуждается в безопасном распределении энергии в удаленном месте работы. С кабелем и вилкой. С одним, двумя или тремя сегментами, а также в исполнении AMAXX® s.

Области применения:
Работы по техобслуживанию в промышленности и мелком производстве; передвижные объекты, например на ярмарках и выставках, а также везде, где требуется временное энергоснабжение.

Мастерство комбинаций

Безграничное разнообразие.

Являясь специалистами по распределительным устройствам, мы располагаем многолетним опытом в разработке и реализации индивидуальных решений для заказчиков.

Кожухи из нержавеющей стали предлагаются для корпусов AMAXX® всех размеров.

Комбинация AMAXX® Camping в корпусе CombiTOWER из высококачественной стали.

AMAXX® не имеет границ:
Линейка AMAXX® с розетками, отвечающими многим национальным стандартам, оптимально адаптирована к требованиям международного рынка. Например, есть устройства, удовлетворяющие стандартам Великобритании, Франции и Бельгии, Дании, Швейцарии, а также стандарт NEMA для США и Канады. Свяжитесь с нами.

Полностью готовы к эксплуатации, для настенного/внешнего монтажа, переносные, подвесные, класс защиты IP 44 / IP 67, корпус и вставки розеток из AMAPLAST. Корпус и вставки розеток из AMELAN для высокой устойчивости к химикалиям . Другие комбинации по запросу.

CEE 5 п, 400 В 63 A	CEE 5 п, 400 В 32 A	CEE 5 п, 400 В 16 A	CEE 3 п, 230 В 16 A	SCHUKO® 16 A	Элементы защиты: УЗО	Элементы защиты: Лин. защ. автомат	Класс защиты	Особенности	Н-р для заказа	Стр.
				2	1 УЗО 25 A, 2 п, 0,03 A	2 лин. авт. 16 A, 1 п, C	IP 44		910001	32
				3			IP 44		910005	32
				3			IP 44	Переносн.	910031	44
				4	1 УЗО 25 A, 2 п, 0,03 A		IP 44	Переносн.	920033	44
				4	1 УЗО 40 A, 4 п, 0,03 A	4 лин. авт. 16 A, 1 п, C	IP 67		930021	37
				5			IP 44		960002[1]	32
				6	1 УЗО 40 A, 4 п, 0,03 A	6 лин. авт. 16 A, 1 п, C	IP 44		930001	32
		1		2	1 УЗО 40 A, 4 п, 0,03 A	1 лин. авт. 16 A, 3 п, C 2 лин. авт. 16 A, 1 п, C	IP 44		920009	33
		1		2	1 УЗО 40 A, 4 п, 0,03 A	1 лин. авт. 16 A, 3 п, C 2 лин. авт. 16 A, 1 п, C	IP 44		920037	40
		1		2		1 лин. авт. 16 A, 3 п, C 2 лин. авт. 16 A, 1 п, C	IP 44		920005	33
		1		2			IP 44		910007	33
		1		3	1 УЗО 40 A, 4 п, 0,03 A	1 лин. авт. 16 A, 3 п, C 3 лин. авт. 16 A, 1 п, C	IP 67		930022	37
		1		3	1 УЗО 40 A, 4 п, 0,03 A	1 лин. авт. 16 A, 3 п, C 3 лин. авт. 16 A, 1 п, C	IP 67		930027	41
		1		3			IP 44		960005[3]	59
		2				2 лин. авт. 16 A, 3 п, C	IP 44		930031[4]	33
		2		2	1 УЗО 40 A, 4 п, 0,03 A	2 лин. авт. 16 A, 3 п, C 2 лин. авт. 16 A, 1 п, C	IP 67		940013	37
		2		3			IP 44	Переносн.	920034	44
		2		4	1 УЗО 40 A, 4 п, 0,03 A	2 лин. авт. 16 A, 3 п, C 4 лин. авт. 16 A, 1 п, C	IP 44	Подвесн.	970004	42
		3		4	1 УЗО 63 A, 4 п, 0,03 A	3 лин. авт. 16 A, 3 п, C 4 лин. авт. 16 A, 1 п, C	IP 44		950003	34
	1			2	1 УЗО 40 A, 4 п, 0,03 A	1 лин. авт. 32 A, 3 п, C 2 лин. авт. 16 A, 1 п, C	IP 44		920015	34
	1			2	1 УЗО 40 A, 4 п, 0,03 A	1 лин. авт. 32 A, 3 п, C 2 лин. авт. 16 A, 1 п, C	IP 44		920038	40
	1			3	1 УЗО 40 A, 4 п, 0,03 A	1 лин. авт. 32 A, 3 п, C 3 лин. авт. 16 A, 1 п, C	IP 67		930028	41
	1	1				1 лин. авт. 32 A, 3 п, C 1 лин. авт. 16 A, 3 п, C	IP 44		920021	34
	1	1		2	1 УЗО 40 A, 4 п, 0,03 A	1 лин. авт. 32 A, 3 п, C 1 лин. авт. 16 A, 3 п, C 2 лин. авт. 16 A, 1 п, C	IP 44		930013	34
	1	1		2	1 УЗО 40 A, 4 п, 0,03 A	1 лин. авт. 32 A, 3 п, C 1 лин. авт. 16 A, 3 п, C 2 лин. авт. 16 A, 1 п, C	IP 67		940014	37

[1] AMAXX® s (узкая конструкция)
[2] AMAXX® s с поворотной рамой (подключение гибким кабелем)
[3] с 1 розеткой Серех для портов RJ45, двойной
[4] Розетки с отключаемой блокировкой DUO

Полностью готовы к эксплуатации, для настенного/внешнего монтажа, переносные, подвесные, класс защиты IP 44 / IP 67, корпус и вставки розеток из AMAPLAST. Корпус и вставки розеток из AMELAN для высокой устойчивости к химикалиям . Другие комбинации по запросу.

CEE 5 п, 400 В 63 A	CEE 5 п, 400 В 32 A	CEE 5 п, 400 В 16 A	CEE 3 п, 230 В 16 A	SCHUKO® 16 A	Элементы защиты: УЗО	Элементы защиты: Лин. защ. автомат	Класс защиты	Особенности	Н-р для заказа	Стр.
	1	1		2		1 лин. авт. 32 A, 3 п, C 1 лин. авт. 16 A, 3 п, C 2 лин. авт. 16 A, 1 п, C	IP 44		930010	35
	1	1		2	1 УЗО 40 A, 4 п, 0,03 A	1 лин. авт. 32 A, 3 п, C 1 лин. авт. 16 A, 3 п, C 2 лин. авт. 16 A, 1 п, C	IP 44		940018[3]	59
	1	1		3	1 УЗО 40 A, 4 п, 0,03 A	1 лин. авт. 16 A, 3 п, C 3 лин. авт. 16 A, 1 п, C	IP 44	Подвесн.	970002	42
	1	1		3	1 УЗО 40 A, 4 п, 0,03 A	1 лин. авт. 16 A, 3 п, C 3 лин. авт. 16 A, 1 п, C	IP 44	Подвесн.	970005[3]	43
	1	1		3	1 УЗО 40 A, 4 п, 0,03 A	1 лин. авт. 16 A, 3 п, C 3 лин. авт. 16 A, 1 п, C	IP 44	Переносн.	930025	44
	1	1		3		1 лин. авт. 32 A, 3 п, C 1 лин. авт. 16 A, 3 п, C 3 лин. авт. 16 A, 1 п, C	IP 44		930030	40
	1	1		4	1 УЗО 40 A, 4 п, 0,03 A	1 лин. авт. 32 A, 3 п, C 1 лин. авт. 16 A, 3 п, C 4 лин. авт. 16 A, 1 п, C	IP 44	Подвесн.	970001	43
	1	1		4		1 лин. авт. 32 A, 3 п, C 1 лин. авт. 16 A, 3 п, C 4 лин. авт. 16 A, 1 п, C	IP 44	Подвесн.	970003	43
	1	1		6	1 УЗО 63 A, 4 п, 0,03 A	1 лин. авт. 32 A, 3 п, C 1 лин. авт. 16 A, 3 п, C 6 лин. авт. 16 A, 1 п, C	IP 44		950004	35
	1	2		4	1 УЗО 63 A, 4 п, 0,03 A	1 лин. авт. 32 A, 3 п, C 2 лин. авт. 16 A, 3 п, C 4 лин. авт. 16 A, 1 п, C	IP 44		950007	35
	1	2		4		1 лин. авт. 32 A, 3 п, C 2 лин. авт. 16 A, 3 п, C 4 лин. авт. 16 A, 1 п, C	IP 44		940012	35
	2	1		4	1 УЗО 63 A, 4 п, 0,03 A	2 лин. авт. 32 A, 3 п, C 1 лин. авт. 16 A, 3 п, C 4 лин. авт. 16 A, 1 п, C	IP 44		950009	36
1	1			4	1 УЗО 63 A, 4 п, 0,03 A	1 лин. авт. 32 A, 3 п, C 4 лин. авт. 16 A, 1 п, C	IP 44		950026[4]	36
1	1	1		2	1 УЗО 63 A, 4 п, 0,03 A	1 лин. авт. 32 A, 3 п, C 1 лин. авт. 16 A, 3 п, C 2 лин. авт. 16 A, 1 п, C	IP 44		940010	36
1	1	1		2	1 УЗО 63 A, 4 п, 0,03 A	1 лин. авт. 32 A, 3 п, C 1 лин. авт. 16 A, 3 п, C 2 лин. авт. 16 A, 1 п, C	IP 67		950031	38
1	1	1		4	1 УЗО 63 A, 4 п, 0,03 A	1 лин. авт. 32 A, 3 п, C 1 лин. авт. 16 A, 3 п, C 4 лин. авт. 16 A, 1 п, C	IP 67		900003	38
1	1	1		2	1 УЗО 63 A, 4 п, 0,03 A	1 лин. авт. 32 A, 3 п, C 1 лин. авт. 16 A, 3 п, C 2 лин. авт. 16 A, 1 п, C	IP 44		940017	40
1	1	1		4	1 УЗО 63 A, 4 п, 0,03 A	1 лин. авт. 32 A, 3 п, C 1 лин. авт. 16 A, 3 п, C 4 лин. авт. 16 A, 1 п, C	IP 44		950013	36

[1] AMAXX® s (узкая конструкция)
[3] с 1 розеткой Серех для портов RJ45, двойной
[4] Розетки с отключаемой блокировкой DUO

Стандартное исполнение из материала AMAPLAST, класс защиты IP 44
Полностью готовы к эксплуатации, передняя панель светло-серого цвета RAL 7035. Корпуса, за исключением 130 x 225 мм и 650 x 112,5 мм, с боковыми шарнирными петлями. Элементы защиты под прозрачной дверцей. Другие комбинации по запросу.

Розетки CEE	Розетки CEE	Розетки CEE	Розетки CEE
Розетки CEE	Розетки CEE	Розетки CEE	Розетки CEE
Розетки SCHUKO®	Розетки SCHUKO®	Розетки SCHUKO®	Розетки SCHUKO®
2 SCHUKO® 16 A, 230 В	3 SCHUKO® 16 A, 230 В	5 SCHUKO® 16 A, 230 В	6 SCHUKO® 16 A, 230 В
Элементы защиты	Элементы защиты	Элементы защиты	Элементы защиты
1 УЗО 25 A, 2 п, 0,03 A 2 лин. авт. 16 A, 1 п, C			1 УЗО 40 A, 4 п, 0,03 A 6 лин. авт. 16 A, 1 п, C
Подключение	Подключение	Подключение	Подключение
для 1 кабеля до 3 x 10 мм²	для 1 кабеля до 5 x 10 мм²	для 1 кабеля до 5 x 10 мм²	для 2 кабелей до 5 x 25 мм²
Параметры подключения	Параметры подключения	Параметры подключения	Параметры подключения
Входной предохранитель мак. 25 A I_{nA} 25 A RDF 1	Входной предохранитель мак. 16 A I_{nA} 16 A RDF 1		Входной предохранитель мак. 100 A I_{nA} 30 A RDF 0,95
Размеры корпуса	Размеры корпуса	Размеры корпуса	Размеры корпуса
130 x 225 мм (В x Ш)	130 x 225 мм (В x Ш)	650 x 112,5 мм (В x Ш)	390 x 225 мм (В x Ш)
Артикул №	Артикул №	Артикул №	Артикул №
910001	910005	960002	930001

Стандартное исполнение из материала AMAPLAST, класс защиты IP 44
Полностью готовы к эксплуатации, передняя панель светло-серого цвета RAL 7035. Корпуса, за исключением 130 x 225 мм и 650 x 112,5 мм, с боковыми шарнирными петлями. Элементы защиты под прозрачной дверцей. Другие комбинации по запросу.

Розетки CEE	1 CEE 16 A, 5 п, 400 В
Розетки CEE	
Розетки SCHUKO®	2 SCHUKO® 16 A, 230 В
Элементы защиты	1 УЗО 40 A, 4 п, 0,03 A 1 лин. авт. 16 A, 3 п, C 2 лин. авт. 16 A, 1 п, C
Подключение	для 1 кабеля до 5 x 10 мм²
Параметры подключения	Входной предохранитель мак. 63 A I_{nA} 30 A RDF 0,95
Размеры корпуса	260 x 225 мм (В x Ш)
Артикул №	920009

Розетки CEE	1 CEE 16 A, 5 п, 400 В
Розетки CEE	
Розетки SCHUKO®	2 SCHUKO® 16 A, 230 В
Элементы защиты	1 лин. авт. 16 A, 3 п, C 2 лин. авт. 16 A, 1 п, C
Подключение	для 1 кабеля до 5 x 10 мм²
Параметры подключения	Входной предохранитель мак. 63 A I_{nA} 32 A RDF 1
Размеры корпуса	260 x 225 мм (В x Ш)
Артикул №	920005

Розетки CEE	1 CEE 16 A, 5 п, 400 В
Розетки CEE	
Розетки SCHUKO®	2 SCHUKO® 16 A, 230 В
Элементы защиты	
Подключение	для 1 кабеля до 5 x 10 мм²
Параметры подключения	Входной предохранитель мак. 16 A I_{nA} 16 A RDF 1
Размеры корпуса	130 x 225 мм (В x Ш)
Артикул №	910007

Розетки CEE	2 CEE 16 A, 5 п, 400 В отключаемые, с механической блокировкой DUO
Розетки CEE	
Розетки SCHUKO®	
Элементы защиты	2 лин. авт. 16 A, 3 п, C
Подключение	для 2 кабелей до 5 x 25 мм²
Параметры подключения	Входной предохранитель мак. 100 A I_{nA} 32 A RDF 1
Размеры корпуса	390 x 225 мм (В x Ш)
Артикул №	930031

Стандартное исполнение из материала AMAPLAST, класс защиты IP 44
Полностью готовы к эксплуатации, передняя панель светло-серого цвета RAL 7035. Корпуса, за исключением 130 x 225 мм и 650 x 112,5 мм, с боковыми шарнирными петлями. Элементы защиты под прозрачной дверцей. Другие комбинации по запросу.

Розетки CEE	Розетки CEE	Розетки CEE	Розетки CEE
3 CEE 16 A, 5 п, 400 В	1 CEE 32 A, 5 п, 400 В	1 CEE 32 A, 5 п, 400 В 1 CEE 16 A, 5 п, 400 В	1 CEE 32 A, 5 п, 400 В 1 CEE 16 A, 5 п, 400 В
Розетки CEE	Розетки CEE	Розетки CEE	Розетки CEE
Розетки SCHUKO®	Розетки SCHUKO®	Розетки SCHUKO®	Розетки SCHUKO®
4 SCHUKO® 16 A, 230 В	2 SCHUKO® 16 A, 230 В		2 SCHUKO® 16 A, 230 В
Элементы защиты	Элементы защиты	Элементы защиты	Элементы защиты
1 УЗО 63 A, 4 п, 0,03 A 3 лин. авт. 16 A, 3 п, C 4 лин. авт. 16 A, 1 п, C	1 УЗО 40 A, 4 п, 0,03 A 1 лин. авт. 32 A, 3 п, C 2 лин. авт. 16 A, 1 п, C	1 лин. авт. 32 A, 3 п, C 1 лин. авт. 16 A, 3 п, C	1 УЗО 40 A, 4 п, 0,03 A 1 лин. авт. 32 A, 3 п, C 1 лин. авт. 16 A, 3 п, C 2 лин. авт. 16 A, 1 п, C
Подключение	Подключение	Подключение	Подключение
для 2 кабелей до 5 x 25 мм²	для 1 кабеля до 5 x 10 мм²	для 2 кабелей до 5 x 10 мм²	для 1 кабеля до 5 x 25 мм²
Параметры подключения	Параметры подключения	Параметры подключения	Параметры подключения
Входной предохранитель мак. 63 A I_{nA} 52 A RDF 0,65	Входной предохранитель мак. 40 A I_{nA} 36 A RDF 0,75	Входной предохранитель мак. 63 A I_{nA} 46 A RDF 0,95	Входной предохранитель мак. 40 A I_{nA} 40 A RDF 0,75
Размеры корпуса	Размеры корпуса	Размеры корпуса	Размеры корпуса
650 x 225 мм (В x Ш)	260 x 225 мм (В x Ш)	260 x 225 мм (В x Ш)	390 x 225 мм (В x Ш)
Артикул №	Артикул №	Артикул №	Артикул №
950003	920015	920021	930013

Стандартное исполнение из материала AMAPLAST, класс защиты IP 44
Полностью готовы к эксплуатации, передняя панель светло-серого цвета RAL 7035. Корпуса, за исключением 130 x 225 мм и 650 x 112,5 мм, с боковыми шарнирными петлями. Элементы защиты под прозрачной дверцей. Другие комбинации по запросу.

Розетки CEE	1 CEE 32 A, 5 п, 400 В 1 CEE 16 A, 5 п, 400 В
Розетки CEE	
Розетки SCHUKO®	2 SCHUKO® 16 A, 230 В
Элементы защиты	1 лин. авт. 32 A, 3 п, C 1 лин. авт. 16 A, 3 п, C 2 лин. авт. 16 A, 1 п, C
Подключение	для 2 кабелей до 5 x 25 мм²
Параметры подключения	Входной предохранитель мак. 63 A I_{nA} 58 A RDF 0,9
Размеры корпуса	390 x 225 мм (В x Ш)
Артикул №	930010

Розетки CEE	1 CEE 32 A, 5 п, 400 В 1 CEE 16 A, 5 п, 400 В
Розетки CEE	
Розетки SCHUKO®	6 SCHUKO® 16 A, 230 В
Элементы защиты	1 УЗО 63 A, 4 п, 0,03 A 1 лин. авт. 32 A, 3 п, C 1 лин. авт. 16 A, 3 п, C 6 лин. авт. 16 A, 1 п, C
Подключение	для 2 кабелей до 5 x 25 мм²
Параметры подключения	Входной предохранитель мак. 63 A I_{nA} 52 A RDF 0,65
Размеры корпуса	650 x 225 мм (В x Ш)
Артикул №	950004

Розетки CEE	1 CEE 32 A, 5 п, 400 В 2 CEE 16 A, 5 п, 400 В
Розетки CEE	
Розетки SCHUKO®	4 SCHUKO® 16 A, 230 В
Элементы защиты	1 УЗО 63 A, 4 п, 0,03 A 1 лин. авт. 32 A, 3 п, C 2 лин. авт. 16 A, 3 п, C 4 лин. авт. 16 A, 1 п, C
Подключение	для 2 кабелей до 5 x 25 мм²
Параметры подключения	Входной предохранитель мак. 63 A I_{nA} 53 A RDF 0,55
Размеры корпуса	650 x 225 мм (В x Ш)
Артикул №	950007

Розетки CEE	1 CEE 32 A, 5 п, 400 В 2 CEE 16 A, 5 п, 400 В
Розетки CEE	
Розетки SCHUKO®	4 SCHUKO® 16 A, 230 В
Элементы защиты	1 лин. авт. 32 A, 3 п, C 2 лин. авт. 16 A, 3 п, C 4 лин. авт. 16 A, 1 п, C
Подключение	для 2 кабелей до 5 x 25 мм²
Параметры подключения	Входной предохранитель мак. 100 A I_{nA} 72 A RDF 0,75
Размеры корпуса	520 x 225 мм (В x Ш)
Артикул №	940012

Стандартное исполнение из материала AMAPLAST, класс защиты IP 44
Полностью готовы к эксплуатации, передняя панель светло-серого цвета RAL 7035. Корпуса, за исключением 130 x 225 мм и 650 x 112,5 мм, с боковыми шарнирными петлями. Элементы защиты под прозрачной дверцей. Другие комбинации по запросу.

Розетки CEE	2 CEE 32 A, 5 п, 400 В 1 CEE 16 A, 5 п, 400 В
Розетки CEE	
Розетки SCHUKO®	4 SCHUKO® 16 A, 230 В
Элементы защиты	1 УЗО 63 A, 4 п, 0,03 A 2 лин. авт. 32 A, 3 п, C 1 лин. авт. 16 A, 3 п, C 4 лин. авт. 16 A, 1 п, C
Подключение	для 2 кабелей до 5 x 25 мм²
Параметры подключения	Входной предохранитель мак. 63 A I_{nA} 56 A RDF 0,5
Размеры корпуса	650 x 225 мм (В x Ш)
Артикул №	950009

Розетки CEE	1 CEE 63 A, 5 п, 400 В 1 CEE 32 A, 5 п, 400 В с выключателем, механической блокировкой DUO
Розетки CEE	
Розетки SCHUKO®	4 SCHUKO® 16 A, 230 В
Элементы защиты	1 УЗО 63 A, 4 п, 0,03 A 1 лин. авт. 32 A, 3 п, C 4 лин. авт. 16 A, 1 п, C
Подключение	для 2 кабелей до 5 x 25 мм²
Параметры подключения	Входной предохранитель мак. 63 A I_{nA} 63 A RDF 0,75
Размеры корпуса	650 x 225 мм (В x Ш)
Артикул №	950026

Розетки CEE	1 CEE 63 A, 5 п, 400 В 1 CEE 32 A, 5 п, 400 В 1 CEE 16 A, 5 п, 400 В
Розетки CEE	
Розетки SCHUKO®	2 SCHUKO® 16 A, 230 В
Элементы защиты	1 УЗО 63 A, 4 п, 0,03 A 1 лин. авт. 32 A, 3 п, C 1 лин. авт. 16 A, 3 п, C 2 лин. авт. 16 A, 1 п, C
Подключение	для 2 кабелей до 5 x 25 мм²
Параметры подключения	Входной предохранитель мак. 63 A I_{nA} 63 A RDF 0,5
Размеры корпуса	520 x 225 мм (В x Ш)
Артикул №	940010

Розетки CEE	1 CEE 63 A, 5 п, 400 В 1 CEE 32 A, 5 п, 400 В 1 CEE 16 A, 5 п, 400 В
Розетки CEE	
Розетки SCHUKO®	4 SCHUKO® 16 A, 230 В
Элементы защиты	1 УЗО 63 A, 4 п, 0,03 A 1 лин. авт. 32 A, 3 п, C 1 лин. авт. 16 A, 3 п, C 4 лин. авт. 16 A, 1 п, C
Подключение	для 2 кабелей до 5 x 25 мм²
Параметры подключения	Входной предохранитель мак. 63 A I_{nA} 63 A RDF 0,65
Размеры корпуса	650 x 225 мм (В x Ш)
Артикул №	950013

Стандартное исполнение из материала AMAPLAST, класс защиты IP 67
Полностью готовы к эксплуатации, передняя панель светло-серого цвета RAL 7035. Корпуса, за исключением 130 x 225 мм и 650 x 112,5 мм, с боковыми шарнирными петлями. Элементы защиты под прозрачной дверцей. Другие комбинации по запросу.

Розетки CEE	
Розетки CEE	
Розетки SCHUKO®	4 SCHUKO® 16 A, 230 В
Элементы защиты	1 УЗО 40 A, 4 п, 0,03 A 4 лин. авт. 16 A, 1 п, C
Подключение	для 2 кабелей до 5 x 25 мм²
Параметры подключения	Входной предохранитель мак. 100 A I_{nA} 32 A RDF 1
Размеры корпуса	390 x 225 мм (В x Ш)
Артикул №	930021

Розетки CEE	1 CEE 16 A, 5 п, 400 В
Розетки CEE	
Розетки SCHUKO®	3 SCHUKO® 16 A, 230 В
Элементы защиты	1 УЗО 40 A, 4 п, 0,03 A 1 лин. авт. 16 A, 3 п, C 3 лин. авт. 16 A, 1 п, C
Подключение	для 2 кабелей до 5 x 25 мм²
Параметры подключения	Входной предохранитель мак. 100 A I_{nA} 32 A RDF 1
Размеры корпуса	390 x 225 мм (В x Ш)
Артикул №	930022

Розетки CEE	2 CEE 16 A, 5 п, 400 В
Розетки CEE	
Розетки SCHUKO®	2 SCHUKO® 16 A, 230 В
Элементы защиты	1 УЗО 40 A, 4 п, 0,03 A 2 лин. авт. 16 A, 3 п, C 2 лин. авт. 16 A, 1 п, C
Подключение	для 2 кабелей до 5 x 25 мм²
Параметры подключения	Входной предохранитель мак. 40 A I_{nA} 36 A RDF 0,75
Размеры корпуса	520 x 225 мм (В x Ш)
Артикул №	940013

Розетки CEE	1 CEE 32 A, 5 п, 400 В 1 CEE 16 A, 5 п, 400 В
Розетки CEE	
Розетки SCHUKO®	2 SCHUKO® 16 A, 230 В
Элементы защиты	1 УЗО 40 A, 4 п, 0,03 A 1 лин. авт. 32 A, 3 п, C 1 лин. авт. 16 A, 3 п, C 2 лин. авт. 16 A, 1 п, C
Подключение	для 2 кабелей до 5 x 25 мм²
Параметры подключения	Входной предохранитель мак. 40 A I_{nA} 40 A RDF 0,7
Размеры корпуса	520 x 225 мм (В x Ш)
Артикул №	940014

Стандартное исполнение из материала AMAPLAST, класс защиты IP 67
Полностью готовы к эксплуатации, передняя панель светло-серого цвета RAL 7035. Корпуса, за исключением 130 x 225 мм и 650 x 112,5 мм, с боковыми шарнирными петлями. Элементы защиты под прозрачной дверцей. Другие комбинации по запросу.

Розетки CEE	1 CEE 63 A, 5 п, 400 В 1 CEE 32 A, 5 п, 400 В 1 CEE 16 A, 5 п, 400 В
Розетки CEE	
Розетки SCHUKO®	2 SCHUKO® 16 A, 230 В
Элементы защиты	1 УЗО 63 A, 4 п, 0,03 A 1 лин. авт. 32 A, 3 п, C 1 лин. авт. 16 A, 3 п, C 2 лин. авт. 16 A, 1 п, C
Подключение	для 2 кабелей до 5 x 25 мм²
Параметры подключения	Входной предохранитель мак. 63 A I_{nA} 63 A RDF 0,7
Размеры корпуса	650 x 225 мм (В x Ш)
Артикул №	950031

Розетки CEE	1 CEE 63 A, 5 п, 400 В 1 CEE 32 A, 5 п, 400 В 1 CEE 16 A, 5 п, 400 В
Розетки CEE	
Розетки SCHUKO®	4 SCHUKO® 16 A, 230 В
Элементы защиты	1 УЗО 63 A, 4 п, 0,03 A 1 лин. авт. 32 A, 3 п, C 1 лин. авт. 16 A, 3 п, C 4 лин. авт. 16 A, 1 п, C
Подключение	для 2 кабелей до 5 x 25 мм²
Параметры подключения	Входной предохранитель мак. 63 A I_{nA} 63 A RDF 0,4
Размеры корпуса	390 x 450 мм (В x Ш)
Артикул №	900003

MENNEKES®
ON
OFF
ON
OFF

Исполнение из материала AMELAN для высокой устойчивости к химикалиям, класс защиты IP 44
с жаропрочными контактодержателями и никелированными контактами.
Полностью готовы к эксплуатации, передняя панель серого цвета RAL 7000.
Корпуса, за исключением 130 x 225 мм и 650 x 112,5 мм, с боковыми шарнирными петлями.
Элементы защиты под прозрачной дверцей. Другие комбинации по запросу.

Розетки CEE	1 CEE 16 A, 5 п, 400 В
Розетки CEE	
Розетки SCHUKO®	2 SCHUKO® 16 A, 230 В
Элементы защиты	1 УЗО 40 A, 4 п, 0,03 A 1 лин. авт. 16 A, 3 п, C 2 лин. авт. 16 A, 1 п, C
Подключение	для 1 кабеля до 5 x 10 мм²
Параметры подключения	Входной предохранитель мак. 63 A I_{nA} 30 A RDF 0,95
Размеры корпуса	260 x 225 мм (В x Ш)
Артикул №	920037

Розетки CEE	1 CEE 32 A, 5 п, 400 В
Розетки CEE	
Розетки SCHUKO®	2 SCHUKO® 16 A, 230 В
Элементы защиты	1 УЗО 40 A, 4 п, 0,03 A 1 лин. авт. 32 A, 3 п, C 2 лин. авт. 16 A, 1 п, C
Подключение	для 1 кабеля до 5 x 10 мм²
Параметры подключения	Входной предохранитель мак. 63 A I_{nA} 36 A RDF 0,75
Размеры корпуса	260 x 225 мм (В x Ш)
Артикул №	920038

Розетки CEE	1 CEE 32 A, 5 п, 400 В 1 CEE 16 A, 5 п, 400 В
Розетки CEE	
Розетки SCHUKO®	3 SCHUKO® 16 A, 230 В
Элементы защиты	1 лин. авт. 32 A, 3 п, C 1 лин. авт. 16 A, 3 п, C 3 лин. авт. 16 A, 1 п, C
Подключение	для 2 кабелей до 5 x 25 мм²
Параметры подключения	Входной предохранитель мак. 63 A I_{nA} 54 A RDF 0,85
Размеры корпуса	390 x 225 мм (В x Ш)
Артикул №	930030

Розетки CEE	1 CEE 63 A, 5 п, 400 В 1 CEE 32 A, 5 п, 400 В 1 CEE 16 A, 5 п, 400 В
Розетки CEE	
Розетки SCHUKO®	2 SCHUKO® 16 A, 230 В
Элементы защиты	1 УЗО 63 A, 4 п, 0,03 A 1 лин. авт. 32 A, 3 п, C 1 лин. авт. 16 A, 3 п, C 2 лин. авт. 16 A, 1 п, C
Подключение	для 2 кабелей до 5 x 25 мм²
Параметры подключения	Входной предохранитель мак. 63 A I_{nA} 63 A RDF 0,45
Размеры корпуса	520 x 225 мм (В x Ш)
Артикул №	940017

Исполнение из материала AMELAN для высокой устойчивости к химикалиям, класс защиты IP 67
с жаропрочными контактодержателями и никелированными контактами.
Полностью готовы к эксплуатации, передняя панель серого цвета RAL 7000.
Корпуса, за исключением 130 x 225 мм и 650 x 112,5 мм, с боковыми шарнирными петлями.
Элементы защиты под прозрачной дверцей. Другие комбинации по запросу.

Розетки CEE	Розетки CEE
1 CEE 16 A, 5 п, 400 В	1 CEE 32 A, 5 п, 400 В
Розетки CEE	Розетки CEE
Розетки SCHUKO®	Розетки SCHUKO®
3 SCHUKO® 16 A, 230 В	3 SCHUKO® 16 A, 230 В
Элементы защиты	Элементы защиты
1 УЗО 40 A, 4 п, 0,03 A 1 лин. авт. 16 A, 3 п, C 3 лин. авт. 16 A, 1 п, C	1 УЗО 40 A, 4 п, 0,03 A 1 лин. авт. 32 A, 3 п, C 3 лин. авт. 16 A, 1 п, C
Подключение	Подключение
для 2 кабелей до 5 x 25 мм²	для 2 кабелей до 5 x 25 мм²
Параметры подключения	Параметры подключения
Входной предохранитель мак. 100 A I_{nA} 30 A RDF 0,95	Входной предохранитель мак. 40 A I_{nA} 36 A RDF 0,75
Размеры корпуса	Размеры корпуса
390 x 225 мм (В x Ш)	390 x 225 мм (В x Ш)
Артикул №	Артикул №
930027	930028

Стандартное исполнение из материала AMAPLAST, класс защиты IP 44
Полностью готовы к эксплуатации, с боковыми шарнирными петлями. Элементы защиты под прозрачной дверцей. С подвесными петлями вверху, с рукояткой внизу и прилагаемым комплектом цепей.

* Комбинации розеток доступны для заказа в сером RAL 7035, желтом RAL 1021 и серебристом RAL 9006 цветах. При заказе в желтом или серебристом цвете необходимо к номеру артикула добавлять соответствующий цветовой код (желтый = GE, серебристый = SI).

Комплект цепей
прилагается к каждой подвесной комбинации розеток AMAXX®.

Розетки CEE	2 CEE 16 A, 5 п, 400 В
Розетки CEE	
Розетки SCHUKO®	4 SCHUKO® 16 A, 230 В
Элементы защиты	1 УЗО 40 A, 4 п, 0,03 A 2 лин. авт. 16 A, 3 п, C 4 лин. авт. 16 A, 1 п, C
Подключение / питающий кабель	для 1 кабеля до 5 x 10 мм²
Параметры подключения	Входной предохранитель мак. 40 A I_{nA} 40 A RDF 0,7
Размеры корпуса	260 x 225 мм (В x Ш)
Артикул №	970004*

Розетки CEE	1 CEE 32 A, 5 п, 400 В 1 CEE 16 A, 5 п, 400 В
Розетки CEE	
Розетки SCHUKO®	3 SCHUKO® 16 A, 230 В
Элементы защиты	1 УЗО 40 A, 4 п, 0,03 A 1 лин. авт. 16 A, 3 п, C 3 лин. авт. 16 A, 1 п, C
Подключение / питающий кабель	для 1 кабеля до 5 x 10 мм²
Параметры подключения	Входной предохранитель мак. 32 A I_{nA} 32 A RDF 1
Размеры корпуса	260 x 225 мм (В x Ш)
Артикул №	970002*

Стандартное исполнение из материала AMAPLAST, класс защиты IP 44
Полностью готовы к эксплуатации, с боковыми шарнирными петлями. Элементы защиты под прозрачной дверцей. С подвесными петлями вверху, с рукояткой внизу и прилагаемым цепным комплектом.

* Комбинации розеток доступны для заказа в сером RAL 7035, желтом RAL 1021 и серебристом RAL 9006 цветах. При заказе в желтом или серебристом цвете необходимо к номеру артикула добавлять соответствующий цветовой код (желтый = GE, серебристый = SI).

Розетки CEE
1 CEE 32 A, 5 п, 400 В
1 CEE 16 A, 5 п, 400 В

Коммуник. розетки
1 Cepex RJ45, двойная Cat.6

Розетки SCHUKO®
3 SCHUKO® 16 A, 230 В

Элементы защиты
1 УЗО 40 A, 4 п, 0,03 A
1 лин. авт. 16 A, 3 п, C
3 лин. авт. 16 A, 1 п, C

Подключение / питающий кабель
для 1 кабеля до 5 x 10 мм²

Параметры подключения
Входной предохранитель мак. 32 A
I_{nA} 32 A
RDF 1

Размеры корпуса
260 x 225 мм (В x Ш)

Артикул №
970005*

Розетки CEE
1 CEE 32 A, 5 п, 400 В
1 CEE 16 A, 5 п, 400 В

Розетки CEE

Розетки SCHUKO®
4 SCHUKO® 16 A, 230 В

Элементы защиты
1 УЗО 40 A, 4 п, 0,03 A
1 лин. авт. 32 A, 3 п, C
1 лин. авт. 16 A, 3 п, C
4 лин. авт. 16 A, 1 п, C

Подключение / питающий кабель
для 1 кабеля до 5 x 10 мм²

Параметры подключения
Входной предохранитель мак. 40 A
I_{nA} 40 A
RDF 0,75

Размеры корпуса
260 x 225 мм (В x Ш)

Артикул №
970001*

Розетки CEE
1 CEE 32 A, 5 п, 400 В
1 CEE 16 A, 5 п, 400 В

Розетки CEE

Розетки SCHUKO®
4 SCHUKO® 16 A, 230 В

Элементы защиты
1 лин. авт. 32 A, 3 п, C
1 лин. авт. 16 A, 3 п, C
4 лин. авт. 16 A, 1 п, C

Подключение / питающий кабель
для 1 кабеля до 5 x 10 мм²

Параметры подключения
Входной предохранитель мак. 63 A
I_{nA} 63 A
RDF 0,85

Размеры корпуса
260 x 225 мм (В x Ш)

Артикул №
970003*

Подключение сжатого воздуха

для подвесных комбинаций AMAXX®

для шланга 9 мм, арт. № 997001

для шланга 13 мм, арт. № 997000

Артикул № 997001
Артикул № 997000

Стандартное исполнение из пластика AMAPLAST, класс защиты IP 44
Полностью готовы к эксплуатации, передняя панель светло-серого цвета RAL 7035. Корпуса, за исключением 130 x 225 мм и 650 x 112,5 мм, с боковыми шарнирными петлями. Элементы защиты под прозрачной дверцей. Другие комбинации по запросу.

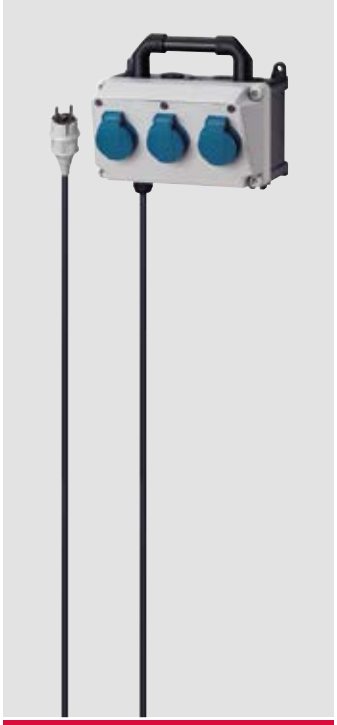

Розетки CEE	
Розетки CEE	
Розетки SCHUKO®	3 SCHUKO® 16 A, 230 В
Элементы защиты	
Подключение	1,5 м H07RN-F3G1,5 с вилкой SCHUKO® 16 A, 230 В
Параметры подключения	
Размеры корпуса	130 x 225 мм (В x Ш)
Артикул №	910031

Розетки CEE	
Розетки CEE	
Розетки SCHUKO®	4 SCHUKO® 16 A, 230 В
Элементы защиты	1 УЗО 25 A, 2 п, 0,03 A
Подключение	2 м H07RN-F3G1,5 с вилкой SCHUKO® 16 A, 230 В
Параметры подключения	Входной предохранитель мак. 16 A I_{nA} 16 A RDF 1
Размеры корпуса	260 x 225 мм (В x Ш)
Артикул №	920033

Розетки CEE	2 CEE 16 A, 5 п, 400 В
Розетки CEE	
Розетки SCHUKO®	3 SCHUKO® 16 A, 230 В
Элементы защиты	
Подключение	2 м H07RN-F5G2,5 с вилкой CEE 16 A, 5 п, 400 В
Параметры подключения	
Размеры корпуса	260 x 225 мм (В x Ш)
Артикул №	920034

Розетки CEE	1 CEE 32 A, 5 п, 400 В 1 CEE 16 A, 5 п, 400 В
Розетки CEE	
Розетки SCHUKO®	3 SCHUKO® 16 A, 230 В
Элементы защиты	1 УЗО 40 A, 4 п, 0,03 A 1 лин. авт. 16 A, 3 п, C 3 лин. авт. 16 A, 1 п, C
Подключение	2 м H07RN-F5G4 с вилкой CEE 32 A, 5 п, 400 В
Параметры подключения	Входной предохранитель мак. 32 A I_{nA} 32 A RDF 1
Размеры корпуса	650 x 225 мм (В x Ш)
Артикул №	930025

Принадлежности для комбинаций розеток AMAXX®

Стандартные кабельные сальники AMAXX®

Черные RAL 9005
M 20 - диапазон диаметров 6-13 мм
IP 44: арт. № 990607
IP 67: арт. № 990611
M 25 - диапазон диаметров 9-17 мм
IP 44: арт. № 990610
M 32 - диапазон диаметров 13-21 мм
IP 44: арт. № 990608
IP 67: арт. № 990612
M 40 - диапазон диаметров 14-28 мм
IP 67: арт. № 990609

AMAXX®
Набор винтов

Комплектация:
4 винта, 6 x 70 Pozidriv, размер 3, оцинк. сталь
4 универсальных дюбеля 8 x 50, для бетона, пенобетона, кирпича и гипсокартонных плит

Артикул № 990606

AMAXX®
Крепежный комплект

Для бокового монтажа комбинаций AMAXX® s, по выбору для правостороннего или левостороннего
(2 элемента для 1 комбинации)

Артикул № 990620

AMAXX®
Несущая/напольная рама

Желтая RAL 1003, подходит для комбинаций розеток AMAXX® размеров:
260 x 225 мм, 390 x 225 мм и 520 x 225 мм для настенного монтажа с классом защиты IP 67 или для переносных комбинаций с рукояткой и соединительным кабелем классов защиты IP 44 и IP 67

Артикул № 15696

Мембранные кабельные сальники AMAXX®

черный RAL 9005,
с заглушкой
M 20 - диапазон диаметров 6-13 мм
IP 67: Артикул № 990621
M 25 - диапазон диаметров 9-17 мм
IP 67: Артикул № 990623
M 32 - диапазон диаметров 13-21 мм
IP 67: Артикул № 990625
M 40 - диапазон диаметров 16-28 мм
IP 67: Артикул № 990627

Таблица выбора мембранных кабельных сальников

Комбинация розеток AMAXX®	Стандартные кабельные вводы	Рекомендация по применению мембранных кабельных сальников*	
С 1 сегментом Корпус: 130 x 225 мм (В x Ш)	вверху: 2 x M 25 2 x M 20 внизу: 2 x M 25 2 x M 20	1 x M 25	альтернатива: 1 x M 20
С 2 сегментами Корпус: 230 x 225 мм (В x Ш)	вверху: 2 x M 32 2 x M 20 внизу: 2 x M 32 2 x M 20	1 x M 32	альтернатива: 2 x M 20
С 3 сегментами Корпус: 390 x 225 мм (В x Ш)	вверху: 2 x M 40 2 x M 20 внизу: 2 x M 40 2 x M 20	1 x M 40	альтернатива: 2 x M 20
С 4 сегментами Корпус: 520 x 225 мм (В x Ш)	вверху: 2 x M 40 2 x M 20 внизу: 2 x M 40 2 x M 20	1 x M 40 и 1 x M 20	альтернатива: 3 x M 20
С 5 сегментами Корпус: 650 x 225 мм (В x Ш)	вверху: 2 x M 40 2 x M 20 внизу: 2 x M 40 2 x M 20	1 x M 40 и 2 x M 20	альтернатива: 4 x M 20

* как минимум требуется при следующих условиях окружающей среды:
Снижение окружающей температуры на 45 °C при 10-минутном ливне (напр., корпус нагревается солнцем до 60 °C, затем проливной дождь с температурой воды 15 °C). При более/менее значительных перепадах температуры использовать соответственно меньше или больше мембранных кабельных сальников.

Примеры объектов

Казанский метрополитен, Россия

Mercedes Benz, Краснодар, Россия

Питающие антивандальные посты, Москва

Завод керамики Marca Corona, Сассуоло, Италия

Для любого случая.
В любое время.
Во всем мире.

"Наконец-то появилось комплексное решение для локальных сетей промышленного применения."

Передача данных

Компания MENNEKES известна как опытный производитель промышленных разъемов высокого качества.
Опираясь на наш опыт и тесное сотрудничество с нашими клиентами, мы разработали новое компактное решение для промышленных сетей Ethernet на базе AMAXX®.
Как результат: система, объединяющая энергоснабжение и сети передачи данных.

Простота планирования, расчета и заказа:
- Все компоненты для энергоснабжения и обмена данными от одного производителя.
- Комплексное решение вместо разнородных элементов и устройств.

Удобство и привлекательность:
- Прекрасный дизайн и надежность системы корпусов AMAXX®.
- Серийные исполнения в том числе в желтом цвете.
- Компактная конструкция.

Неоспоримые преимущества при монтаже:
- Сокращение сроков пусконаладки.
- Меньший расход материалов.
- Быстрый монтаж корпусов.

Безопасность и соответствие промышленным условиям:
- Классы защиты IP 44 и IP 67
- Защита от пыли, влаги и других воздействий окружающей среды.

Физическое разделение сетевого и энергетического корпусов:
- Комбинации розеток с широкими возможностями конфигурирования, оснащенные розетками CEE и SCHUKO®, а также элементами защиты представлены на страницах 32 - 44.

Промышленная сеть

Системное решение для промышленности.

Промышленная сеть Ethernet позволяет использовать стандарт Ethernet для сетевой коммуникации оборудования в промышленном производстве. Это возможность интеграции в имеющуюся сеть Ethernet машин и систем, используемых для управления производственными процессами и их контроля.

Промышленный Ethernet от MENNEKES оптимально подходит для построения локальных сетей или подсетей в сложных промышленных условиях. Это те случаи, когда производство или логистика требует энергоснабжения и активного обмена данными, например при приемке товаров, в производственных цехах, при отгрузке – как в помещениях, так и на открытом воздухе. Сложный монтаж разнородных элементов и устройств, специальные решения и гигантские распределительные шкафы остаются в прошлом.

Промышленная сеть в деталях

Электропитание
конечных
устройств
Электронные весы с сетевым подключением
Модем для дистанционного техобслуживания машин
Сенсорный экран терминала регистрации данных

Примеры комбинаций: поступление

В сетевом корпусе:

- Оптоволоконный кабель с пучковой скруткой, введен в соединительную кассету и разведен на 6 муфт SC/ST Duplex.
- 1 оптоволоконная выходная линия используется для связи с другим сетевым корпусом на производстве.
- 4 свободные оптоволоконные выходные линии (резерв).
- Сетевой коммутатор Ethernet на 6 портов для реечного монтажа с портом оптоволоконной линии (ST, MM).
- 1 устойчивый к коротким замыканиям импульсный блок питания на 24 В для реечного монтажа (электропитание сетевого коммутатора).
- 4 порта RJ45, выведенные наружу через запираемые розетки Cepex.
- 1 порт RJ45, выведенный наружу через отдельную линию для внешнего подключения (напр., AirKRAFT®).

Сетевой корпус

Энергетический корпус

Производство

Сетевой отсек

Отсек электроснабжения

В сетевом корпусе:

- 1 подготовленный к подключению 4-волоконный световодный кабель типа Break-Out с разъемами ST.
- 2 оптических волокна с разъемами ST размещены в качестве резерва в нижней части корпуса.
- Сетевой коммутатор Ethernet на 3 порта для монтажа на DIN-рейку с портом оптоволоконной линии (ST, MM).
- 1 устойчивый к коротким замыканиям импульсный блок питания на 24 В для монтажа на DIN-рейку (электропитание сетевого коммутатора).
- 3 порта RJ45, выведенные наружу через запираемые розетки Cepex.

Обзор преимуществ:

- Физически разделенные корпуса с передней крышкой на шарнирных петлях.
- Преднамеченные отверстия для ввода кабеля.
- Комплект кабельных сальников с несколькими уплотнительными вставками для гибкого ввода кабелей.
- Доступ к данным извне через запираемые коммуникационные розетки Cepex.
- Внешнее крепление позволяет проводить монтаж одному человеку.

У Вас есть особые требования и пожелания? Свяжитесь с нами – мы охотно проконсультируем Вас и подготовим индивидуальное решение!

Примеры применения

Для локальных сетей при любых условиях

Высокая запыленность: компьютеризированный лесопильный цех
Сетевой корпус AMAXX® 260 x 225 мм (В x Ш) с 3 коммуникационными розетками RJ45 BTR V4 bulkhead (IP 67), например для подключения ПК. Комбинация розеток AMAXX® 130 x 225 мм (В x Ш) с 2 розетками SCHUKO® и предохранителем, например для электропитания ПК и мониторов контроля.

Сетевой корпус AMAXX® для безопасного монтажа в пыльном помещении

Сетевой корпус AMAXX® для безопасного монтажа во влажной среде

Высокая влажность: теплица с микроклиматом
Сетевой корпус AMAXX® 260 x 225 мм (В x Ш) с 2 розетками Серех RJ45 (IP 44), например для коммуникационного подключения ноутбуков и телефонов. Комбинация розеток AMAXX® 260 x 225 мм (В x Ш) с 3 розетками SCHUKO® и предохранителем, например для электропитания ноутбуков и электроинструмента.

Производство с тяжелыми условиями эксплуатации: металлообработка.
Сетевой корпус XXL 520 x 260 мм (В x Ш) с одной розеткой Серех 2 x RJ45 и одной розеткой Серех 2 x ST-модуля (оптоволокно), для подключения измерительного оборудования на испытательном участке. Электропитание измерительных приборов для контроля сети осуществляется через встроенную розетку SCHUKO®.
Верхняя часть: электропитание, с перегородкой.
Нижняя часть: соединительная кассета с 6 оптоволоконными муфтами E2000 (DIAMOND), 1 перегородка для защиты от контакта с оптоволокном.
Быстрый монтаж встраиваемых устройств благодаря подготовленному сетевому монтажному комплекту с DIN-рейками и перегородками.
Универсальная конструкция и значительная глубина сетевого корпуса XXL позволяют монтировать самые разнообразные сетевые компоненты.
Благодаря классу защиты IP 67 и ударостойкому корпусу сеть можно строить без опасений даже при самых экстремальных условиях!

Сетевой корпус XXL с разнообразными вариантами комплектации

Компактный сетевой распределитель из материала AMAPLAST. Класс защиты IP 44
Корпус серого цвета RAL 7035.

У Вас есть особые требования и пожелания? Свяжитесь с нами – мы охотно проконсультируем Вас и подготовим индивидуальное решение!

Комплектация
2 SCHUKO® 16 A, 230 В 1 розетка Серех с 2 соединительными модулями RJ45, модулем E-DAT, гнездом, Cat.6, производитель: BTR
Проводной монтаж розеток Серех
Подключение
2 x M 25 вверху (закрыты) 1 кабельный сальник M 25 внизу 1 кабельный сальник M 25 (2 x 8) внизу (уплотнительная вставка для 2 кабелей диаметром до 8 мм) с зажимом для 1 провода до 3 x 4 мм²
Параметры подключения
Размеры корпуса
118 x 170 мм (В x Ш)
Артикул №
25705

Комплектация
4 SCHUKO® 16 A, 230 В 1 розетка Серех с 2 соединительными модулями RJ45, модулем E-DAT, гнездом, Cat.6, производитель: BTR
Проводной монтаж розеток Серех
Подключение
2 x M 25 вверху (закрыты) 1 кабельный сальник M 25 внизу 1 кабельный сальник M 25 (3 x 5-7) внизу (уплотнительная вставка для 2 кабелей диаметром до 8 мм) с зажимом для 1 провода до 5 x 4 мм²
Параметры подключения
Размеры корпуса
160 x 245 мм (В x Ш)
Артикул №
25715

MENNEKES®
Plugs for the world

Комбинации розеток AMAXX из материала AMAPLAST, класс защиты IP 44
Полностью готовы к эксплуатации, передняя панель светло-серого цвета RAL 7035. Корпуса, за исключением 650 x 112,5 мм, с боковыми шарнирными петлями. Элементы защиты под прозрачной дверцей.

У Вас есть особые требования и пожелания? Свяжитесь с нами – мы охотно проконсультируем Вас и подготовим индивидуальное решение!

Розетки CEE	1 CEE 16 A, 5 п, 400 В
Коммуник. розетки	1 Серех RJ45, двойная Cat.6
Розетки SCHUKO®	3 SCHUKO® 16 A, 230 В
Элементы защиты	
Подключение	для 1 кабеля до 5 x 10 мм²
Параметры подключения	
Размеры корпуса	650 x 112,5 мм (В x Ш)
Артикул №	960005

Розетки CEE	1 CEE 32 A, 5 п, 400 В 1 CEE 16 A, 5 п, 400 В
Коммуник. розетки	2 Серех RJ45, двойная Cat.6
Розетки SCHUKO®	2 SCHUKO® 16 A, 230 В
Элементы защиты	1 УЗО 40 A, 4 п, 0,03 A 1 лин. авт. 32 A, 3 п, C 1 лин. авт. 16 A, 3 п, C 2 лин. авт. 16 A, 1 п, C
Подключение	для 2 кабелей до 5 x 25 мм²
Параметры подключения	Входной предохранитель мак. 40 A I_{nA} 40 A RDF 1
Размеры корпуса	520 x 225 мм (В x Ш)
Артикул №	940018

Пустые корпуса Серех

Изображение	Название / описание	Производитель	Тип	Подходящие коммуника-ционные модули	Артикул N°
	Пустой корпус Серех, серый ■ для открытого монтажа ■ для размещения соединительных розеток RJ45 ■ 2 ключа ⚠ IP 44 Артикульная группа 1024. Изображение 4300.	AMP	Twist	1 x 41456	4350 1)
		AMP	Jack	2 x 41457	4360
		AMP	CO Plus	—	4370 *
		BTR	Модуль E-DAT	2 x 41455	4340 3)
		Rutenbeck	iso-8/8 Up0S	1 x 41492	4320
		TKM	KDMF	1 x 41452	4300 1)
		Reichle & De-Massari	Модуль Real 10	2 x 25056	4375 2)
		Замок под универсальный ключ: арт. № + индекс "G"			
	Пустой корпус Серех, серый ■ в качестве панельной розетки ■ для размещения соединительных розеток RJ45 ■ 2 ключа ⚠ IP 44 Артикульная группа 1020. Изображение 4302.	AMP	Twist	1 x 41456	4352 1)
		AMP	Jack	2 x 41457	4362
		AMP	CO Plus	—	4372 *
		BTR	Модуль E-DAT	2 x 41455	4342 3)
		Rutenbeck	iso-8/8 Up0S	1 x 41492	4322
		TKM	KDMF	1 x 41452	4302 1)
		Reichle & De-Massari	Модуль Real 10	2 x 25056	4377 2)
		Замок под универсальный ключ: арт. № + индекс "G"			
	Пустой корпус Серех, белый ■ в качестве панельной розетки ■ для размещения соединительных розеток RJ45 ■ 2 ключа ⚠ IP 44 Артикульная группа 1020. Изображение 4304.	AMP	Twist	1 x 41456	4354 1)
		AMP	Jack	2 x 41457	4364
		AMP	CO Plus	—	4374 *
		BTR	Модуль E-DAT	2 x 41455	4344 3)
		Rutenbeck	iso-8/8 Up0S	1 x 41492	4324
		TKM	KDMF	1 x 41452	4304 1)
		Замок под универсальный ключ: арт. № + индекс "G"			

Изображение	Название / описание	Производитель	Тип	Подходящие коммуника-ционные модули	Артикул N°
	Пустой корпус Серех, серебристый ■ в качестве панельной розетки ■ для размещения соединительных розеток RJ45 ■ 2 ключа ⚠ IP 44 Артикульная группа 1020. Изображение 4326.	Rutenbeck	iso-8/8 Up0S	1 x 41492	4326
		Замок под универсальный ключ: арт. № + индекс "G"			
	Пустой корпус Серех, черный ■ в качестве панельной розетки ■ для размещения соединительных розеток RJ45 ■ 2 ключа ⚠ IP 44 Артикульная группа 1020. Изображение 4345.	AMP	Twist	1 x 41456	4366 1)
		AMP	Jack	2 x 41457	4365
		AMP	CO Plus	—	4379 *
		BTR	Модуль E-DAT	2 x 41455	4345 3)
		Rutenbeck	iso-8/8 Up0S	1 x 41492	4367
		Reichle & De-Massari	Модуль Real 10	2 x 25056	4378 2)
		Замок под универсальный ключ: арт. № + индекс "G"			

1) Пустые корпуса Серех также подходят для коммуникационных модулей Telegärtner (AMJ 45 Up/O, Cat.6a) и Nexans (коннектор LANmark-6 с опорным кольцом, модульный Outlet 50).

2) Пустые корпуса Серех также подходят для коммуникационных модулей Telegärtner (AMJ/UMJ Cat.6+, Setec (XKJ), Corning (FutureCOM S10TENe Keystone), Dätwyler (KS-T6A, MS-K, PS-GG45), Rutenbeck (UM real Cat.6a, A), LEONI MegaLine (Keystone).

3) Пустые корпуса Серех также подходят для LEONI MegaLine.

* Коммуникационные вставки/модули AMP CO Plus не входят в ассортимент поставки MENNEKES!

Модули данных

Изображение	Наименование	Описание
	Коммуникационный модуль Артикул № 41455	■ BTR, тип: модуль RJ45 C6A, 270° угловой (модуль E-DAT 8(8), гнездо), Cat.6 ■ Для фиксации в коммуникационных розетках Серех, арт. № 4340, 4342, 4344, 4355 ■ Удобное подключение коммуникационных линий ■ Монтаж без специального инструмента ■ Разгрузка от натяжения фиксатором непосредственно на нагруженном элементе
	Коммуникационный модуль Артикул № 41457	■ AMP, тип: соединительный модуль RJ45 (тип Cat.6 SL Jack) ■ Подходит для коммуникационной розетки Серех, арт. № 4360 и варианты
	Коммуникационный модуль Артикул № 25056	■ Reichle & De-Massari, тип: коммуникационная вставка Real 10, Cat.6, экранированная, с рамой для фиксации ■ Подходит для коммуникационной розетки Серех, арт. № 4375 и варианты
	Коммуникационный модуль Артикул № 41492	■ Rutenbeck, тип: коммуникационная вставка 2 x RJ45, Cat.6a, (тип UP0S) ■ Подходит для коммуникационной розетки Серех, арт. № 4320 и варианты

Изображение	Наименование	Описание
	Коммуникационный модуль Артикул № 41452	■ TKM, тип: коммуникационная вставка 2 x RJ45, Cat.6, (тип KDMF) ■ Подходит для коммуникационной розетки Серех, арт. № 4300 и варианты
	Коммуникационный модуль Артикул № 25042	■ Для коммуникационных розеток Серех ■ Соединительный модуль RJ45, тип E-DAT, угловая муфта 8(8) 90º, Cat.6 (рекомендуется для оптимизированной прокладки кабелей)

Промышленный Ethernet: Комплектующие

Изображение	Наименование	Описание
	Распределительная коробка Артикул № 41404	■ Для розеток Cepex CEE 16 A и 32 A и розеток Cepex SCHUKO® ■ Сочетается со всеми панельнымии розетками Cepex
	Проставочная рамка Артикул № 4191 серая Артикул № 4191S черная	■ Для компенсации высоты ■ Подходит ко всем внешним розеткам Cepex SCHUKO® и всем внешним розеткам Cepex CEE 16 A и 32 A
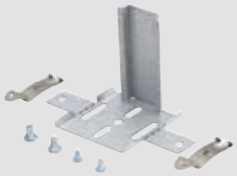	Адаптер AMAXX® для монтажных реек Артикул № 25058	■ Для монтажа коммутаторов, контакторов и т. д. ■ Материал: оцинкованная листовая сталь ■ Для монтажа на DIN-рейках и напольного монтажа

Изображение	Наименование	Описание
	Кабельный сальник Артикул № 41453	■ Серый ■ M 25 ■ 2 x 8, для 2 кабелей 3-8 мм ■ Подходит ко всем розеткам Серех настенного монтажа
	Соединительный комплект AMAXX® Артикул № 25023 M 25 - 3 отверстия Артикул № 25024 M 32 - 4 отверстия Артикул № 25025 M 40 - 7 отверстий	■ Черный ■ 1 резьбовое соединение, 1 уплотнение с отверстиями для кабелей диаметром 5 - 7 и заглушками ■ 1 концевое уплотнение (отверстия выполняются монтажником)
	Кабельный сальник Артикул № 990607 M 20, диапазон диаметров 6 - 13 мм, IP 44 Артикул № 990611 M 20, диапазон диаметров 6 - 13 мм, IP 67 Артикул № 990610 M 25, диапазон диаметров 9 - 17 мм, IP 44 Артикул № 990608 M 32, диапазон диаметров 13 - 21 мм, IP 44 Артикул № 990612 M 32, диапазон диаметров 13 - 21 мм, IP 67 Артикул № 990609 M 40, диапазон диаметров 14 - 28 мм, IP 67	■ Черный RAL 9005 ■ Упаковывается по отдельности

Примеры использования

Julius Kleemann GmbH & Co. KG, металлическая тара, Карлштайн, Германия

DMG Mori AG,
Билефельд, Германия

Коммуникация и энергоснабжение.

Jos. L. Meyer-Werft, кораблестроительный цех, Папенбург, Германия

TKMS Blohm + Voss Nordseewerke GmbH,
Эмден, Германия

AMAXX® Автоматизация

Элементы энергоснабжения и автоматизации в одном корпусе.

Новые перспективы в создании современных промышленных электроустановок предлагает серия продуктов AMAXX® автоматизация. Эта расширенная линейка корпусов покрывает нужды сферы промышленной автоматизации. Пользователь получает возможность компактно и эффективно разместить элементы энергоснабжения, промышленного Ethernet и автоматизации в производственных зонах с их высокими механическими требованиями.

Простота планирования:
- Корпуса подготовлены к монтажу систем управления малого класса (ПЛК), актуаторов, контакторов, реле, KNX / EIB и других электронных и пневматических компонентов.

Удобство и привлекательность:
- Прекрасный дизайн и надежность системы корпусов AMAXX®.
- Серийные исполнения в том числе в желтом цвете.
- Компактная конструкция.

Неоспоримые преимущества при монтаже:
- Сокращение сроков пусконаладки.
- Меньший расход материалов.
- Быстрый монтаж корпусов.

Безопасность и соответствие промышленным условиям:
- Классы защиты IP 44 и IP 67
- Защита от пыли, влаги и других воздействий окружающей среды.

Физическое разделение сетевого и энергетического корпусов: перегородкой и мембранными вводами:
- Подвод электропитания возможен сверху через защитную трубку.

ГИБКОСТЬ

Продуманность до мелочей

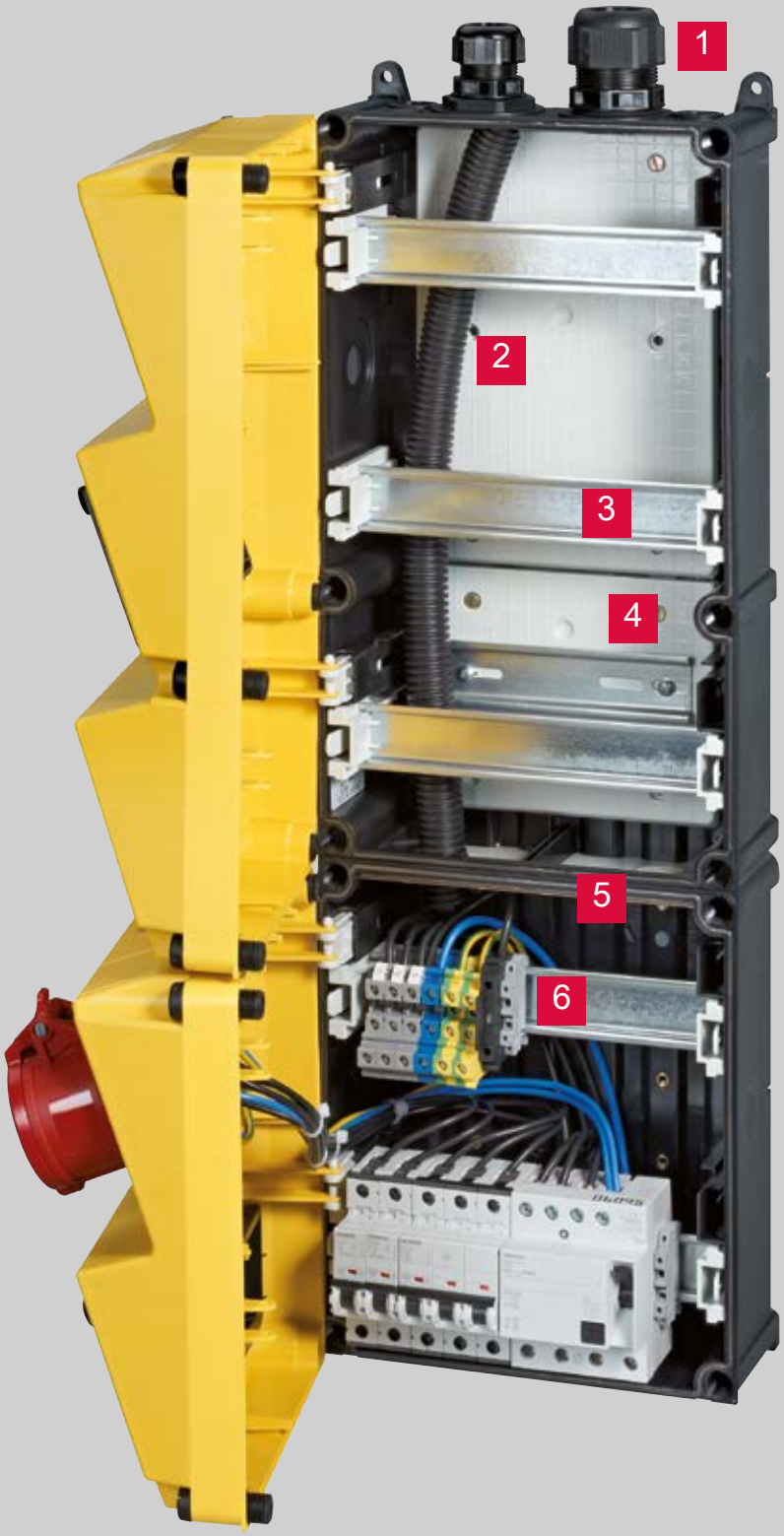

1 **Метрическое резьбовое соединение с многослойной уплотнительной вставкой**
Для кабелей диаметром 5 - 7 мм, с заглушками

2 **Защитная трубка для питающей линии**
Сверху, для надежной изоляции электрического кабеля, диаметр 19 мм

3 **Фиксируемые DIN-рейки**
Возможна различная монтажная глубина

4 **Монтажная панель**
с установленной DIN-рейкой

5 **Перегородка с мембранными вводами**
Пыленепроницаемая, удобная в монтаже, подходит и для герметизации специальных кабелей

6 **Слаботочный предохранитель для блока питания**
Зажим для слаботочного предохранителя T 6,3 A

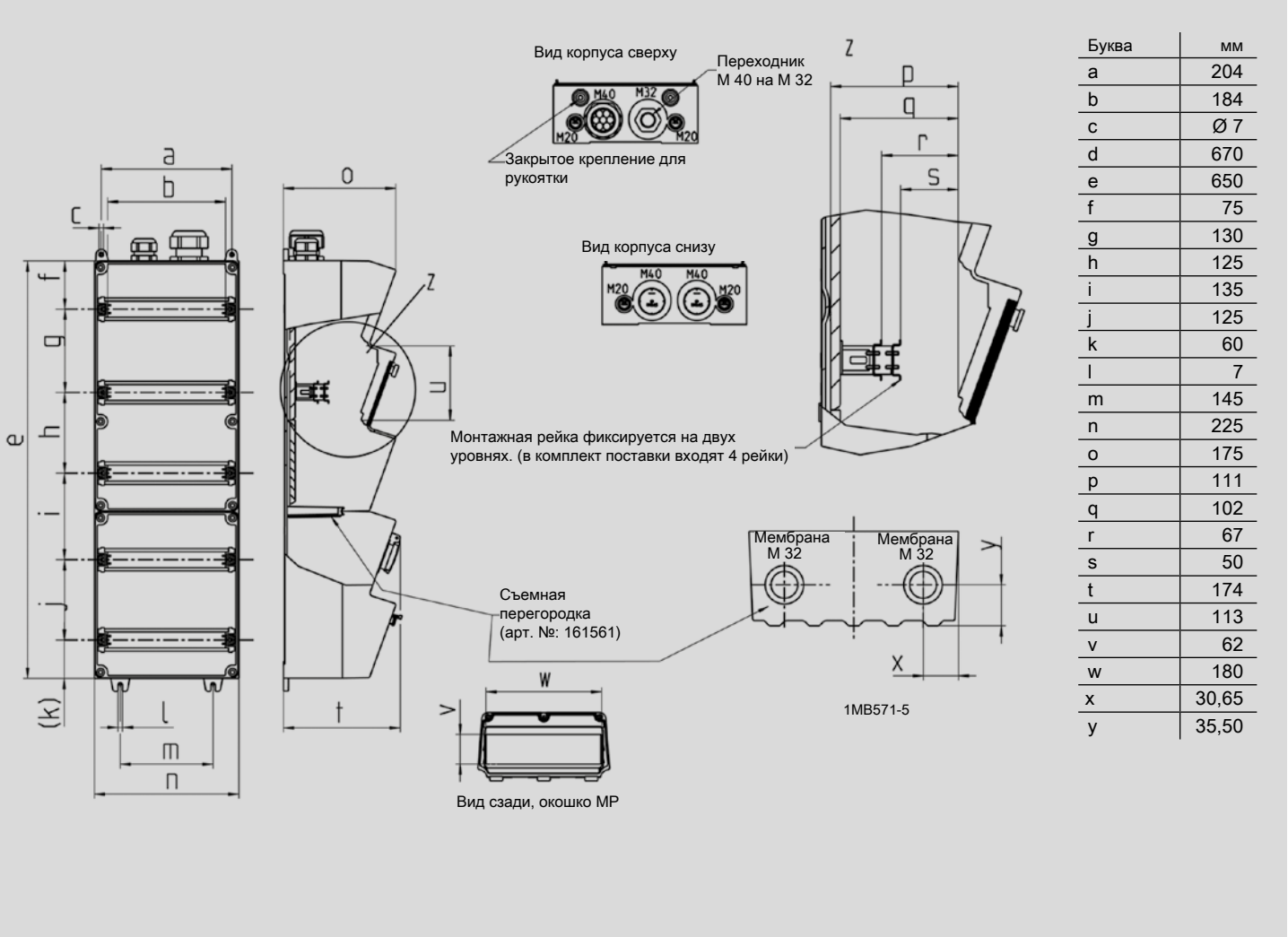

Буква	мм
a	204
b	184
c	Ø 7
d	670
e	650
f	75
g	130
h	125
i	135
j	125
k	60
l	7
m	145
n	225
o	175
p	111
q	102
r	67
s	50
t	174
u	113
v	62
w	180
x	30,65
y	35,50

Электронный счетчик. Пневматика. ПЛК.

Пример применения с системой управления малого класса и пневматическим клапаном.

Возможные области применения:
- Машинные и производственные установки: монтаж систем управления с ПЛК
- Очистные и водопроводные станции: системы управления насосами, контроль дозирования и уровня
- Управление зданиями: отопление, кондиционирование, вентиляция и свет
- Сельское хозяйство: управление кормлением и кондиционированием
- Управление сигнализацией: модули регистрации данных и неисправностей GSM

Прозрачная дверца, зафиксированная винтами и открываемая всего одним инструментом.

Возможность индивидуальной комплектации панелей модулей сигнальными и командными устройствами. Монтаж в стандартизированном отверстии диаметром 22,3 мм.

Кнопка аварийного выключения хорошо видна на желтом корпусе и легко доступна.

Примеры возможных комбинаций

3-х секционный коммуникационный отсек

С прозрачной дверцей (запираемой)
3 x DIN-рейки с фиксаторами
1 x нижняя монтажная панель 230 x 166 мм, смонтирована
1 x нижняя монтажная панель 130 x 166 мм, смонтирована
1 x защитная трубка диаметром 19 мм (для изоляции питающего кабеля)
1 x перегородка с 2 мембранными вводами M 32

Розетки CEE

Розетки SCHUKO®

2 SCHUKO® 16 A, 230 B

Элементы защиты

1 УЗО 25 A, 2 п, 0,03 A
2 лин. авт. 16 A, 1 п, C
1 слаботочный предохранитель T 6,3 A

Размеры корпуса

650 x 225 мм (В x Ш)

3-х секционный коммуникационный отсек

С прозрачной дверцей (запираемой)
3 x DIN-рейки с фиксаторами
1 x нижняя монтажная панель 230 x 166 мм, смонтирована
1 x нижняя монтажная панель 130 x 166 мм, смонтирована
1 x защитная трубка диаметром 19 мм (для изоляции питающего кабеля)
1 x перегородка с 2 мембранными вводами M 32

Розетки CEE

1 CEE 16 A, 5 п, 400 B

Розетки SCHUKO®

2 SCHUKO® 16 A, 230 B

Элементы защиты

1 УЗО 40 A, 4 п, 0,03 A
1 лин. авт. 16 A, 3 п, C
2 лин. авт. 16 A, 1 п, C
1 слаботочный предохранитель T 6,3 A

Размеры корпуса

650 x 225 мм (В x Ш)

AMAXX® из материала AMAPLAST, класс защиты IP 44. Передняя панель серого RAL 7035 или желтого RAL 1021 цвета, с боковыми шарнирными петлями, нижняя часть с вкручиваемыми гайками для закрепления нижней монтажной панели, а также: регулируемые по высоте DIN-рейки с фиксаторами, резьбовое соединение с многослойной уплотнительной вставкой.

У Вас есть особые требования и пожелания? Свяжитесь с нами – мы охотно проконсультируем Вас и подготовим индивидуальное решение!

Примеры применения: Очистные сооружения

Klärwerk Sachtleben GmbH,
Мегген, Германия

Высокая влажность: городские очистные сооружения

Передача технологических данных от средств защиты от переполнения, датчиков уровня и отстойников в диспетчерскую осуществляется через систему управления малого класса с модулем GSM.

С помощью соединительного кабеля и штекера RJ45 ноутбук подключается извне непосредственно к ПЛК.

Каменоломня

Grevenbrücker Kalkwerk GmbH & Co. KG, компания группы Schaeferkalk, Гревенбрюк, Германия

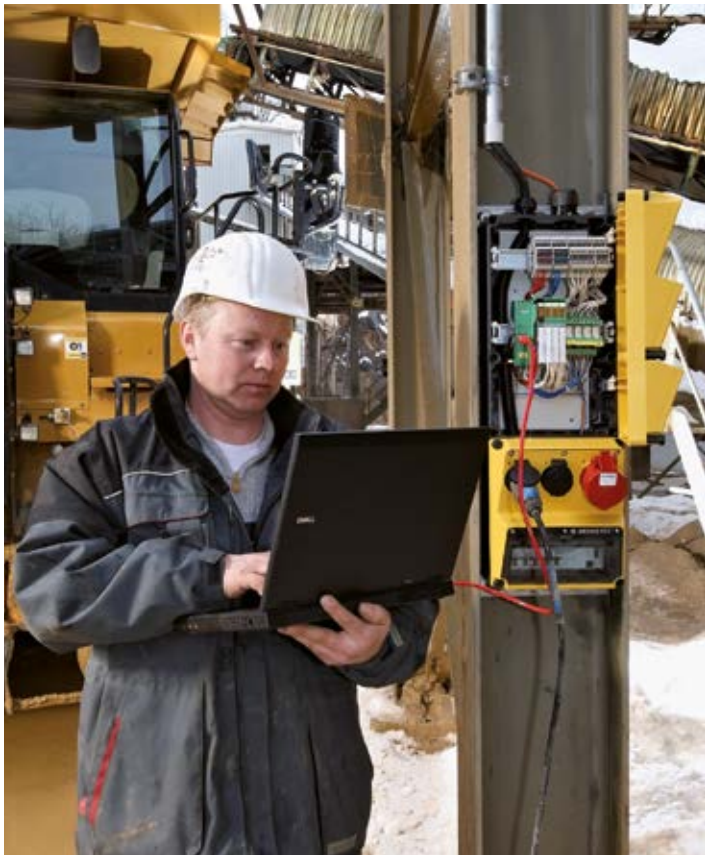

Высокие влажность и запыленность

Для запуска 60-тонного карьерного самосвала его двигатель предварительно электрически подогревают. Это позволяет избежать длительного прогрева двигателя на холостом ходу – самосвал готов к работе сразу после запуска.
Необходимо, чтобы водители в любое время и в любом месте могли включать и контролировать процесс подогрева через сеть мобильной телефонной связи.

Так они могут лучше учитывать актуальную температуру воздуха. Для защиты чувствительного модуля GSM и силовых реле от интенсивного воздействия пыли и влаги эти компоненты были размещены в пыле- и брызгонепроницаемом корпусе AMAXX®.
Благодаря сигнальному желтому цвету корпус издалека виден водителям, а в целях защиты от проезжающих автомобилей он закреплен на двутавровой балке.

Дистанционное управление с мобильного телефона.