ПЕРЕКЛЮЧАТЕЛИ ФАЗ

ПЭФ-301

Защищает нагрузку любой мощности:
– до 3,5 кВт (16 А) нагрузка питается непосредственно выходными контактами реле;
– при мощности, превышающей 3,5 кВт (16 А) - через магнитный пускатель.

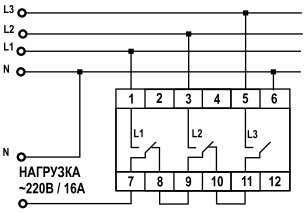

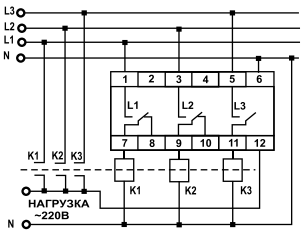

Автоматический электронный переключатель фаз ПЭФ-301 Предназначен для питания однофазной нагрузки 220 В/50 Гц от трехфазной сети 3х380+N с целью обеспечения бесперебойным питанием однофазных потребителей и защиты их от недопустимых колебаний напряжения в сети (установлен приоритет - линия 1), производит выбор наиболее благоприятной фазы и переключение однофазной нагрузки на эту фазу.
При восстановлении параметров напряжения на исходной фазе ПЭФ-301 возвращает нагрузку на неё обратно.

Наименование	Значение
Номинальное фазное напряжение питания, В	220
Частота сети, Гц	45-55
Диапазон срабатывания по, UMIN, В	160 - 210
Диапазон срабатывания по, UMAX, В	230 - 280
Наличие возврата на приоритетную фазу в диапазоне ТВ (5 –200), с	есть
Наличие возврата на приоритетную фазу в диапазоне ТВ (200–∞), с	нет
Фиксированная задержка переключения (отключения) по UMIN, с	12
Время переключения на резервные фазы, с, не более	0,2
Гистерезис (коэффициент возврата) по напряжению, В	5-7
Точность определения порога срабатывания, В	±3
Макс. коммутируемый ток (активный) выходных контактов, А, не менее	16
Фазное напряжение, при котором сохраняется работоспособность прибора, В	400
Потребляемая мощность (под нагрузкой), ВА, не более	1,0
Коммутационный ресурс выходных контактов: - под нагрузкой 16 А (активный ток), раз, не менее - под нагрузкой 5 А, раз, не менее	 100 тыс 1 млн.
Степень защиты: - прибора - клеммника	IP40 IP20
Климатическое исполнение	УХЛ4
Габаритные размеры, H*B*L, мм	52x88x65
Масса, кг, не более	0,2

ПЭФ-319

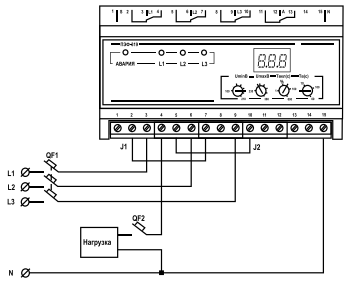

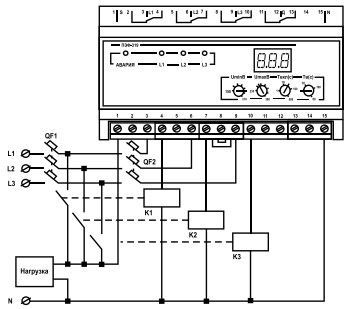

Непосредственно защищает однофазную нагрузку:
мощностью до 9,2 кВт (32 А) с питанием нагрузки непосредственно от выходных контактов реле;
при большей мощности - через магнитный пускатель.
Дополнительная опция: цифровой трехфазный вольтметр.

Автоматический электронный переключатель фаз ПЭФ-319 (1-фазный АВР). Предназначен для питания однофазной нагрузки 220 В / 50 Гц от трехфазной сети 3х380+N с целью обеспечения бесперебойным питанием однофазных потребителей и защиты их от недопустимых колебаний напряжения в сети. Установлен приоритет фаза 1, производит выбор наиболее благоприятной фазы и с высоким быстродействием производит переключение однофазной нагрузки на эту фазу. При восстановлении параметров напряжения на исходной фазе ПЭФ-319 возвращает нагрузку на неё обратно.

Наименование	Значение
Номинальное фазное напряжение питания, В	220/230
Частота сети, Гц	45-65
Напряжение, при котором сохраняется работоспособность по единственной фазе, В	120
Диапазон срабатывания по, Umax, В	230-280
Диапазон срабатывания по Umin,В	150-210
Диапазон регулирования времени возврата на приоритетную фазу, с	5-200
Диапазон регулирования времени повторного включения, Твкл, с	1-600
Фиксированная задержка переключения (отключения) по Umin, с	12
Время переключения на резервные фазы, не более, с	0,2
Гистерезис по напряжению, В	5-7
Точность определения порога срабатывания, В	±3
Максимальный коммутируемый ток (активный) выходных контактов, А	30
Максимальный коммутируемый ток (активный) выходных контактов дополнительного реле, А: - ПЭФ-319 - ПЭФ-319-30	16 30
Фазное напряжение, при котором сохраняется работоспособность изделия, В	400
Кратковременно допустимое максимальное фазное напряжение, при котором сохраняется работоспособность, В	450
Потребляемая мощность (под нагрузкой), ВА, не более	10
Коммутационный ресурс выходных контактов: - под нагрузкой 30 А, не менее, раз - под нагрузкой 5 А, не менее, раз	
Габаритные размеры, H*B*L, мм	90,8x157x59
Масса, кг, не более	0,38

ПЕРЕКЛЮЧАТЕЛИ ФАЗ

ПЭФ-320

Автоматический электронный переключатель фаз предназначен для питания однофазной нагрузки от трехфазной сети с целью обеспечения бесперебойного питания особо ответственных однофазных потребителей и защиты их от недопустимых колебаний напряжения в сети.
Производит выбор наиболее благоприятной (по настроенным порогам напряжения) фазы и производит переключение однофазной нагрузки на эту фазу.

Особенности: ток прямого включения 16А, компактный размер 2 модуля типа S.

Применение: питание особо ответственных однофазных потребителей при наличии трехфазной сети.
Пожарная, охранная сигнализация, камеры видеонаблюдения, серверные, маршрутизаторы и т.д.

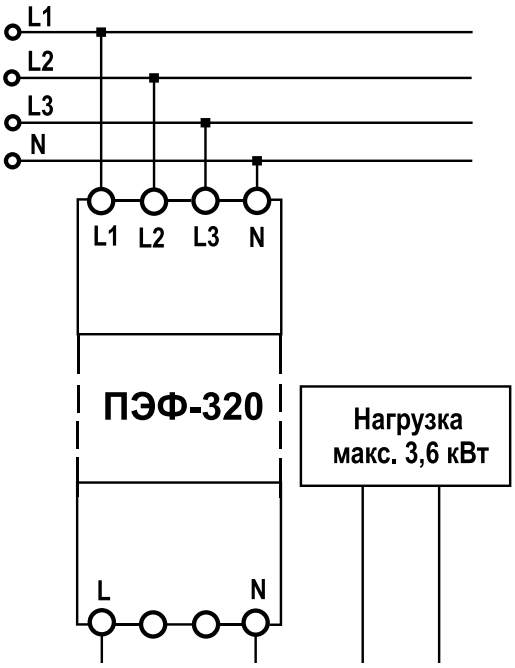

Наименование	Значение
Номинальное фазное напряжение питания, В	230
Частота сети, Гц	45-55
Напряжение, при котором сохраняется работоспособность по однойфазе, В	120
Диапазон срабатывания по Umin,В	160-210
Диапазон срабатывания по Umax, В	230-280
Диапазон регулирования времени возврата на приоритетную фазу, Тв, с	5-200
Диапазон регулирования времени повторного включения, Твкл, с	1-600
Время переключения (отключения) по Umin, с	12
Время переключения на резервные фазы, не более,с	0,2
Гистерезис (коэффициент возврата) по напряжению, В	5-6
Точность определения порога срабатывания, В	±3
Максимальный коммутируемый ток (cosφ=1) выходных контактов, А	16
Максимальный коммутируемый ток (cosφ=0,4) выходных контактов, А	5
Фазное напряжение, при котором сохраняется работоспособность, В	400
Кратковременно допустимое максимальноефазное напряжение, при котором сохраняется работоспособность,В	450
Потребляемая мощность (под нагрузкой), не более, Вт	1,2
Степень защиты лицевой панели	IP40
Степень защиты клеммника	IP20
Климатическое исполнение	УХЛ3.1
Класс защиты от поражения электрическим током	II
Степень загрязнения	II
Категория перенапряжения	II
Назначение изделия	Аппаратура управления и распределения
Тип конструкции (монтажа)	на стандартную DIN-рейку 35 мм
Сечение проводов для подключения к клеммам, мм²	0,5-1,5
Момент затяжки винтов клемм, Нм	0,4
Коммутационный ресурс выходных контактов, раз: - под нагрузкой 16 А (активный ток), не менее - под нагрузкой 5 А, не менее	 50 тыс. 100 тыс.
Габаритные размеры, H*B*L, мм	90,2x89,8 x51,8
Масса, кг, не более	0,15

КОНТРОЛЛЕРЫ WEB-ДОСТУПА К УПРАВЛЕНИЮ MODBUS - ОБОРУДОВАНИЕМ

EM-481

EM-481 свободно программируемый логический контроллер протокола MODBUS предназначен для создания систем автоматизации и контроля с Web управлением.

Возможности устройства:

– Сбор данных с Modbus устройств по шине RS-485 (до 250 устройств)
– Удаленное управление Modbus устройствами
– Настраиваемое SMS, E-mail оповещение
– Передача данных на сервер overvis.com и доступ к ним через любое устройство в сети интернет
– Хранение истории по накопленным данным
– Формирование отчетов, графиков, кривых на основе полученных данных
– Настраиваемый автодозвон
– Подключение модулей расширения
– Встроенный 3G модуль
– Вход Ethernet

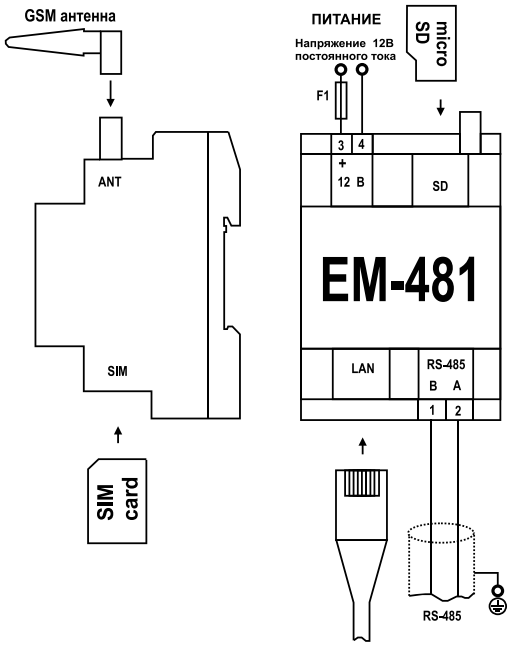

Наименование	Значение
Номинальное напряжение питания постоянного тока, В	12
Интерфейс обмена по проводной сети	10Base-T/100Base-T
Поддерживаемые протоколысети Ethernet	UDP, ARP, TCP
Интерфейс обмена по беспроводной сети	GSM, UMTS
Поддерживаемые стандарты беспроводной сети	SMS, GPRS, HSPA
Встроенные сервера	MODBUS TCP, HTTP
Максимальное количество подключений по протоколу MODBUS TCP	4
Интерфейс обмена по сети MODBUS	RS-485
Поддерживаемые протоколы сети MODBUS по RS-485	MODBUS RTU, MODBUS ASCII
Скорость передачи в сети MODBUS по RS-485, бит/с	75–921600
Максимальное выходное напряжение драйвера RS-485, В	3,3
Выходной ток короткого замыкания драйвера RS-485 (предельный), мА	250
Сопротивление встроенного терминатора, Ом	1000
Рекомендуемое количество подключенных устройств в сети MODBUS: - при входном токе приемников на шине RS-485 не более 0,125 мА - при входном токе приемников на шине RS-485 не более 1 мА	 не более 256 не более 3
Время готовности при подаче напряжения питания, не более	15
Напряжение питания, при котором сохраняется работоспособность	9–30
Потребляемая мощность (под нагрузкой), Вт, не более	6
Назначение изделия	Аппаратура управления и распределения
Номинальный режим работы	Продолжительный
Степень защиты	IP20
Класс защиты от поражения электрическим током	II
Климатическое исполнение	УХЛ3.1
Допустимая степень загрязнения	II
Категория перенапряжения	II
Номинальное напряжение изоляции, В	450
Номинальное импульсное выдерживаемое напряжение, кВ	2.5
Сечение проводов для подключения к клеммам, мм²	0,5-3
Момент затяжки винтов клемм, Н*м	0,4
Габаритные размеры, H*B*L, мм - с установленной GSM антенной - без GSM антенны	 64,5x106,5x36 64,5x100x36
Масса, кг, не более	0,400